PIASTRE ROSONI CAPPUCCI SOFFIONI DOCCE TUBI CANNOTTI ACCESSORI

SASSI
PIERO SRL

Programma di produzione

0.14

PIASTRE
ROSONI
CAPPUCCI
SOFFIONI
DOCCE TUBI
CANNOTTI
ACCESSORI

SASSI
PIERO SRL

Programma di produzione

0.14

LA NOSTRA STORIA

Our history / Notre histoire

La nostra storia coincide con le storie degli uomini che l'hanno fondata e fatta crescere, le mani di quegli uomini raccontano queste storie, spiegano il passato e ne indicano il futuro; nel nostro caso l'uomo è uno solo Sassi Piero.

La ditta Sassi opera nel settore della rubinetteria dal 1955, quando iniziò il suo corso con lo stabilimento in C.so XXV Aprile a Gozzano, è specializzata nella produzione di accessori idrosanitari che completano il bagno. Nel 1998 la ditta si è trasferita in un nuovo stabilimento, in via Morena 30/1 a Gozzano, che copre una superficie di oltre 4000 mq, e 2 depositi di oltre 2000 mq.

L'affidabilità dei nostri articoli deriva dall'alta qualità delle materie prime impiegate e dall'esperienza acquisita nel settore dell'ottone, rame, acciaio inox e nei processi produttivi dello stampaggio in lastra e dalla lavorazione e piegatura di tubi trafilati in ottone.

Grazie oltre, alla nostra pulitura e saldatura interna i nostri prodotti sono curati nei minimi dettagli in tutti i loro processi di produzione,dalla materia prima alla spedizione, ottenendo in fine un prodotto di alta qualità.

Nel corso degli anni si è acquisita l'abilità di allargare la propria gamma di produzione e di soddisfare allo stesso tempo la domanda nazionale ed internazionale.

La ditta Sassi è simbolo di solidità, tradizione, autorevolezza e robustezza; l'acqua è l'elemento al cui servizio ruota da anni la nostra azienda, con la passione del MADE IN ITALY.

Con una semplice telefonata al nostro ufficio vendite, potrete accedere alla vasta gamma di articoli disponibili a magazzino, che sarà anche a vostra completa disposizione per qualsiasi informazione riguardante i nostri prodotti.

Our history coincides with the histories of the men who founded it and expanded it, the hands of those men tell these stories, explain the past and outline its future; in our case one man did it, Sassi Piero.
The firm Sassi is in the sector of taps and fittings since 1955, when it started up in the plant of C.so XXV Aprile at Gozzano, it is specialized in the production of bathroom sanitary fittings. In 1998 the firm moved to a new plant, in via Morena 30/1 at Gozzano, which covers a surface of more than 4000 sq m, and 2 warehouses of more than 2000 sq m.
The reliability of our items comes from the high quality of raw materials used and from the experience acquired in the field of brass, copper, stainless steel and production processes of slab moulding and processing and folding of brass drawn pipes.
In addition thanks to the internal cleaning and welding our products are studied in every detail in all their production processes, from raw material to shipping, obtaining finally a high quality product.
Through the years, we developed a larger production array and met at the same time the national and international demand.
The firm Sassi is the symbol of solidity, tradition, influence and solidity; water is the element around which our company turned around, with the passion for MADE IN ITALY.
With a simple call to our sales office, you can access our large array of items in stocks, as well as being at your service for any information on our products.

Notre histoire coïncide avec les histoires des hommes qui l'ont fondée et développée, les mains de ces hommes racontent ces histoires, expliquent le passé et en indiquent le futur; dans notre cas il y a un seul homme Sassi Piero.
La société Sassi débute dans le secteur de la robinetterie en 1955, avec l'établissement de C.so XXV Aprile à Gozzano, spécialisée dans la production d'accessoires sanitaires qui complètent la salle de bain.
En 1998 la société se transfère dans un nouvel établissement, à via Morena 30/1 à Gozzano, qui couvre une surface de plus de 4000 m2, et deux 2 dépôts de plus de 2000 m2.
La fiabilité de nos articles est le résultat de la qualité des matières premières utilisées et de l'expérience acquise dans le secteur du laiton, du cuivre, de l'acier inox et dans les processus de production du moulage en dalle et de l'usinage et pliage de tubes profilés en laiton.
En plus grâce à notre nettoyage et soudage interne nos produits sont étudiés dans les moindres détails dans tous leurs processus de production, de la matière première à l'expédition, en obtenant finalement un produit de haute qualité.
Au cours des années on a su élargir la gamme de production ainsi que satisfaire en même temps à la demande nationale et internationale.
La société Sassi est symbole de solidité, tradition, influence et solidité; l'eau est l'élément au service duquel pivote depuis des années notre société, avec la passion du MADE IN ITALY.
Avec un simple coup de fil à notre bureau des ventes, vous pourrez accéder à la vaste gamme d'articles disponibles en stock, qui sera également à votre complète disposition pour toute information concernant nos produits.

SASSI
PIERO SRL

made in Italy

INDICE

Index / Sommaire

1 **PIASTRE** 7
Quick-Pitch / Plaques

2 **ROSONI** 11
Rosaces / Rosace

3 **CAPPUCCI** 19
Taper / Capuchons

4 **DOCCE, SOFFIONI & C.** 23
Showers & C. / Pommes de douche & C.

5 **TUBI A COLONNA ACCESSORI** 31
Straight tube / Colonne de douche

6 **TUBI PER PASSI RAPIDI** 37
Tube for W.C. / Tube pour W.C.

7 **CANNOTTI PER SIFONI** 43
Smooth tube / Tube pour siphon

8 **GIUNZIONI MANICOTTI** 53
Reduced-Telescopic tube / Jonction-Manchon

9 **TUBI IN RAME** 57
Copper tube / Tube en cuivre

10 **CURVE E SQUADRETTE** 63
90° Tube / Coude pour vidage sous-lavabo

11 **CURVETTE SOTTOLAVABO** 67
Stop bend / Coude sous-lavabo

12 **NIPLES E DADI** 73
Screw and caps / Mamelons en ecrou

13 **RACCORDI E PROLUNGHE** 77
Unions and extension / Raccord et allonge

14 **TAPPI** 83
Cover / Cache-trou

15 **GUARNIZIONI E RANELLE** 87
Ogive-Gaskets / Ogive-Joints

16 **CANNE PER LAVELLO** 91
Spout for sink / Bec pour èvier

17 **ROMPIGETTI AERATORI** 101
Jet breaker aerators / Brise-jet aérateur

18 **ACCESSORI** 107
Accessories / Accessories

IL NOSTRO MADE IN ITALY

Our Made in Italy / Notre Made in Italy

Una lunga storia fatta di qualità, di materie prime selezionate, di tanta tecnologia e l'abilità di maestranze competenti che tanto hanno fatto e continueranno a fare ogni giorno per realizzare prodotti di altissima qualità totalmente MADE IN ITALY.

A long history made of quality, selected raw materials, a lot of technology and the skills of our workers that made so much and will keep on doing so to make top quality products totally MADE IN ITALY.

Une longue histoire faite de qualité, matières premières sélectionnées, de technologie en quantité et la capacité des professionnels qui ont fait tellement et continueront de faire chaque jour pour réaliser des produits de qualité très élevée totalement MADE IN ITALY.

1

PIASTRE

Quick-Pitch / Plaques

art. 201

Piastra rotonda per passo rapido
Round quick-pitch plate
Plaque ronde pour passage rapide

CONF.: 10 PZ

misura size mesure **H**	**Ø**	**€ cromato** chrome chromée	**€ lucido** polish poli
20	25-28		
30	25-28		

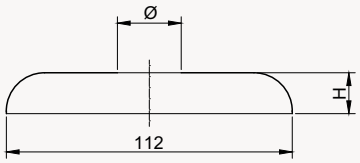

art. 202

Piastra rettangolare per passo rapido
Rectangular quick-pitch plate
Plaque rectangulaire pour passage rapide

CONF.: 1 PZ

misura size mesure **H**	**Ø**	**€ cromato** chrome chromée	**€ lucido** polish poli	**€ inox** inox inox
5	25-28			
10	25-28			
20	25-28			

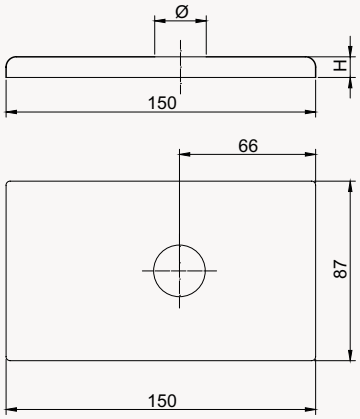

art. 203

Piastra rotonda coprisifone con vite in ottone nikelato
Cover for floor trap with screw nichel plated
Plaque ronde couvre-siphon avec vis laiton nichelé

CONF.: 10 PZ

misura size mesure **Ø**	**€ inox 18/8** inox 18/8 inox 18/8	**€ ott. lucido** brass polish laiton poli	**€ ott. grezzo** brass raw laiton brut
130			
150			

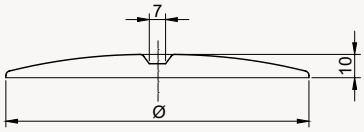

art. **204**

Piastra rotonda per monocomando incasso
Round plate for mixer
Plaque pour mitigeur encastre

CONF.: 5 PZ

misura size mesure **Ø**	**€ cromato** chrome chromée	**€ lucido** polish poli	**€ grezzo** raw brut
50-55-62			

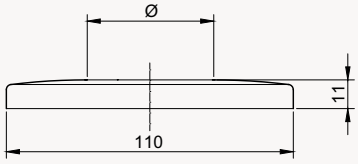

art. **257**

Piastra rotonda per monocomando incasso
Round plate for mixer
Plaque pour mitigeur encastre

CONF.: 5 PZ

misura size mesure **Ø**	**€ cromato** chrome chromée	**€ lucido** polish poli	**€ grezzo** raw brut
45-50-55-62			

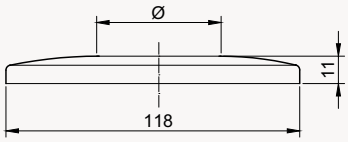

art. **258**

Piastra rotonda per monocomando incasso
Round plate for mixer
Plaque pour mitigeur encastre

CONF.: 1 PZ

misura size mesure **Ø**	**€ lucido** polish poli	**€ grezzo** raw brut
50-55-62		

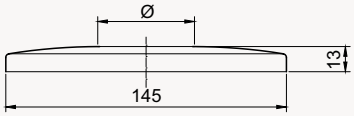

art. 242

Piastra con foro ovale per curva 45°
Round quick-pitch plate with oval bove
Plaque a trou ovale, pour coude a 45°

CONF.: 10 PZ

misura size mesure **H**	**€ cromato** chrome chromée
20	

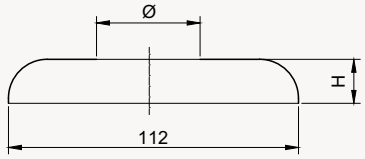

art. 238

Piastra ovale per miscelatore incasso
Oval quick-pitch plate for mixer
Plaque ovale a deux trous mitigeur encastre

CONF.: 1 PZ

misura size mesure **H**	**€ grezzo** raw brut
7,5	*

*** Prezzo all'ordine**
Price up to order
Ordre de prix

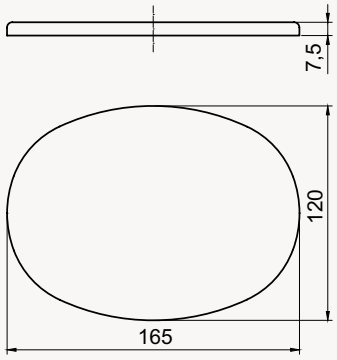

2

ROSONI

Rosaces / Rosace

art. 205

Rosone a scatola con o senza alette
High rosace
Rosace couvrante

CONF.: 25 PZ

misura size mesure H	Ø	€ cromato chrome chromée
20	3/8”-1/2”	

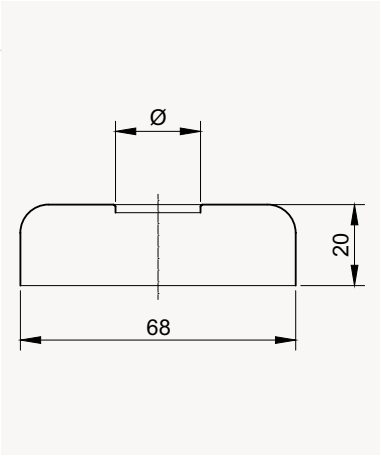

art. 416

Rosone a scatola per sifone
High rosace
Rosace couvrante pour siphon

CONF.: 10 PZ

misura size mesure H	Ø	€ cromato chrome chromée
30	26-30-32	

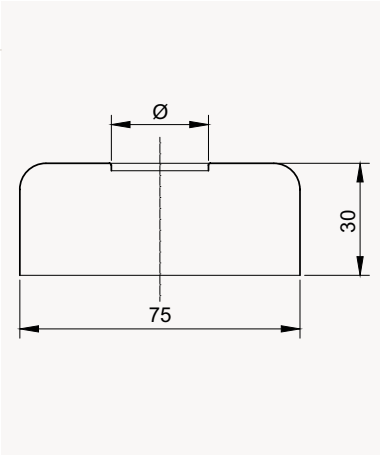

art. 301

Rosone a scatola
High rosace
Rosace couvrante

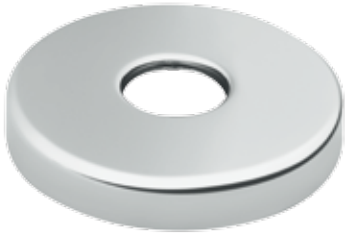

CONF.: 25 PZ

misura size mesure H	Ø	€ cromato chrome chromée
10	3/8”-1/2”	

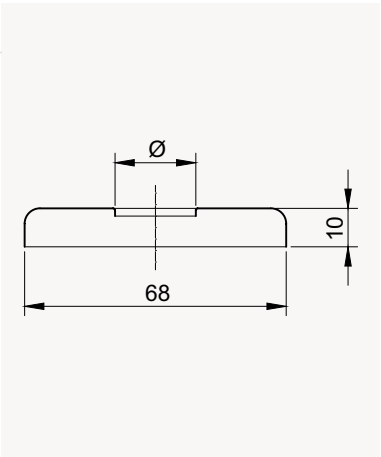

art. 208

Rosone per cannotto eccentrico
Giant rosace connecting pipe
Rosace pour tuyau excentrique

CONF.: 10 PZ

misura size mesure H	Ø	€ cromato chrome chromée
42	26-30-32	

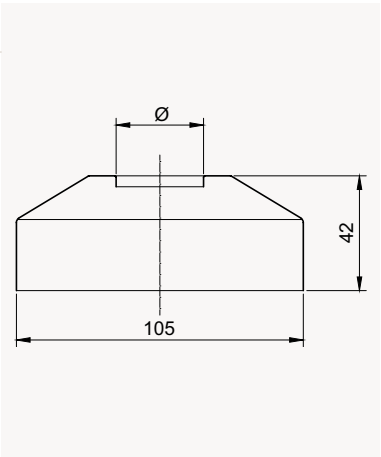

art. 206

Rosone per cannotto W.C.

Rosace connecting pipe

Rosace pour tuyau W.C.

CONF.: 50 PZ

misura size mesure **Ø**	**€ cromato** chrome chromée	**€ lucido** polish poli	**€ grezzo** raw brut
26-30-32			

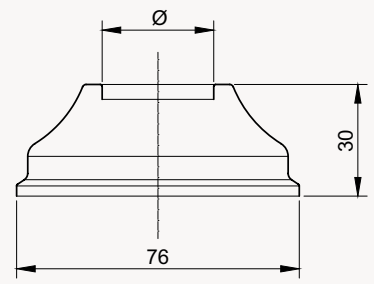

art. 255

Rosone conico per cannotto

Rosace connecting pipe

Rosace pour tuyau W.C.
type conique

CONF.: 25 PZ

misura size mesure **Ø**	**€ cromato** chrome chromée
26	
30	
32	
40	

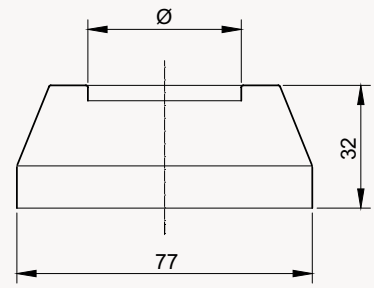

art. 210

Rosone per curva sottolavabo

Under lavatory rosace,
for square pipe

Rosace pour coude sous-lavabo

CONF.: 50 PZ

misura size mesure **Ø**	**€ cromato** chrome chromée	**€ lucido** polish poli	**€ grezzo** raw brut
10-12-14			

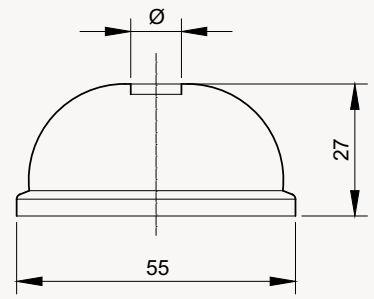

art. 209

Rosone apribile

Brass opening rosace

Rosace ouvrante

CONF.: 50 PZ

misura size mesure **Ø1**	**Ø2**	**€ cromato** chrome chromée
3/8”	54	
1/2”	54	
3/4”	65	
1	65	
1”1/4	73	
10-12-14-16	54	

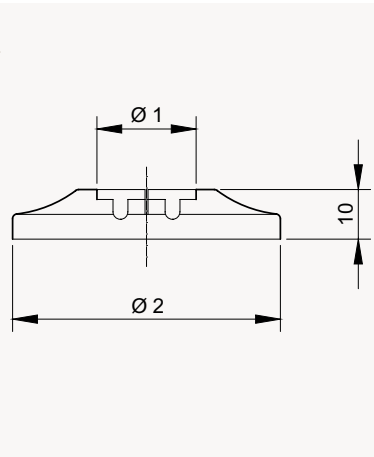

art. 211

Rosone esagonale
Rosace with hex bove
Rosace à trou exagonal

CONF.: 100 PZ

	misura size mesure **Ø**	€ **inox protetto** inox inox
	1/2”	
*	1/2”	

*** CONF.: 2000 PZ SFUSI**

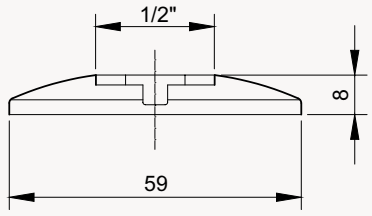

art. 212

Rosone per rubinetti
Rosace for tap
Rosace pour robinets

CONF.: 100 PZ

	misura size mesure **H**	**Ø1**	**Ø2**	€ **cromato** chrome chromée	€ **grezzo** raw brut	€ **inox** inox inox
	5	3/8”	53			
	5	1/2”	58			
	8	3/8”	73			
	8	1/2”	73			
	8	3/4”	73			
	8	1”	73			
	5	1/2”	60			
*	5	1/2”	60			

*** CONF.: 2000 PZ SFUSI**

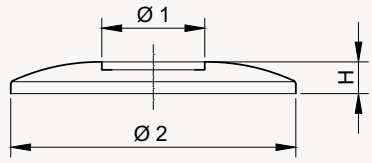

art. 212K

Rosone per rubinetti da 1/2”
Rosace for tap da 1/2”
Rosace conique a griffes da 1/2”

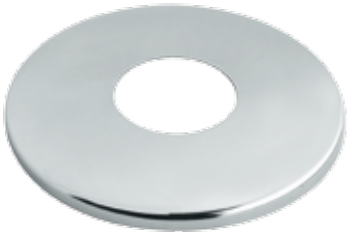

CONF.: 50 PZ

	misura size mesure **H**	**Ø1**	**Ø2**	€ **cromato** chrome chromée
*	5	1/2"	60	
	10	1/2"	60	
	15	1/2"	60	

*** CONF.:100 PZ**

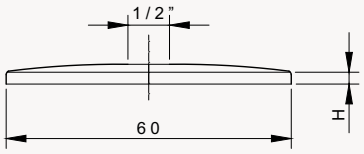

art. 405

Rosone conico con alette
Rosace for tap
Rosace conique a griffes

CONF.: 50 PZ

	misura size mesure **Ø**	€ **cromato** chrome chromée	€ **inox protetto** inox inox	€ **grezzo** raw brut
	1/2”			
*	1/2”			

*** CONF.: 2000 PZ SFUSI**

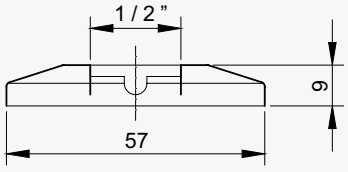

art. 214

Rosone a scatola foro ovale per curva a 45°
Rosace with oval bove
Rosace couvrante à trou pour tuyau coudé 45°

CONF.: 25 PZ

misura size mesure **Ø**	**€ cromato** chrome chromée	**€ lucido** polish poli
30		

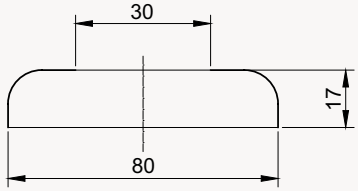

art. 215

Rosone filettato piano per eccentrico distanziabile
Threaded rosace
Rosace taraudèe conique pour excentrique

CONF.: 50 PZ

misura size mesure **Ø**	**€ cromato** chrome chromée
1/2”	

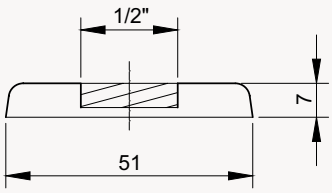

art. 218

Rosone filettato sagomato per braccio doccia
Threaded rosace
Rosace taraudèepour bras de douche et sous-lavabo

CONF.: 50 PZ

misura size mesure **Ø**	**€ cromato** chrome chromée
1/2”	

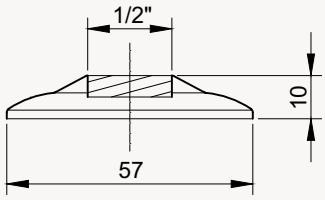

art. 404

Rosone filettato in acciaio inox, protetto
High rosace
Rosace taraudèe en acier inox

CONF.: 100 PZ

misura size mesure **Ø**	**€ inox** inox inox
1/2”	
* 1/2”	

*** CONF.: 2000 PZ SFUSI**

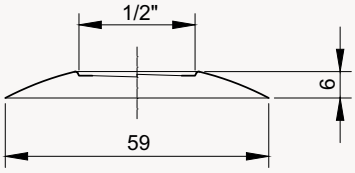

art. 219

Rosone filettato conico per eccentrico
Threaded rosace
Rosace taraudèe conique pour excentrique

CONF.: 25 PZ

misura size mesure **Ø1**	**€ cromato** chrome chromée
3/4”	

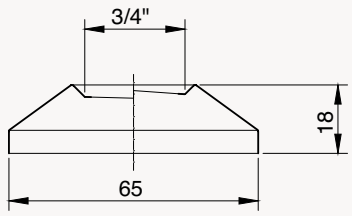

art. 219K

Rosone filettato conico per eccentrico
Threaded rosace
Rosace taraudèe conique pour excentrique

CONF.: 10 PZ

misura size mesure **Ø1**	**€ cromato** chrome chromée
3/4”	

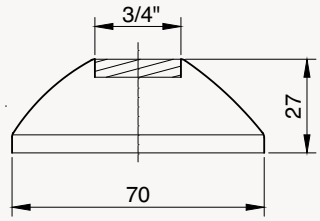

art. 252

Rosone a scatola per eccentrico filettato 3/4”
Threaded rosace
Rosace taraudèe pour excentrique

CONF.: 10 PZ

misura size mesure **Ø**	**H**	**€ cromato** chrome chromée
3/4”	25	
SP. 0,5		
SP. 1		

TIPO LEGGERO SP. 0,5
TIPO PESANTE SP. 1

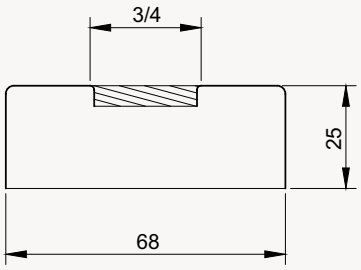

art. 327

Rosone in barra cilindrico con tubetto Ø 18x70 mm cromo
Rosace bar cylindrical with tube Ø 18x70 mm - chrome
Rosace de barre cylindrique avec tube Ø 18x70 mm - chromée

CONF.: 2 PZ

misura size mesure **Ø**	**€ CAD. cromato** chrome chromée
18	

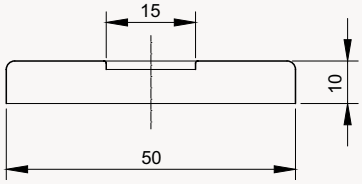

art. 256

Rosone filettato
Threaded rosace
Rosace taraudèe

CONF.: 50 PZ

misura size mesure **Ø**	**€ cromato** chrome chromée
1/2”	

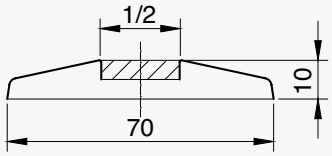

art. 259

Rosone per eccentrico filettato 3/4”
Threaded rosace
Rosace taraudèe pour excentrique

CONF.: 50 PZ

misura size mesure **Ø**	**€ cromato** chrome chromée
3/4”	

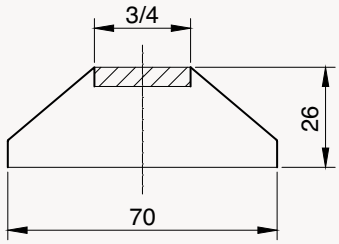

art. 260

Rosone quadro 55x55 Ø 1/2”
Rosace framework 55x55 Ø 1/2"
Rosace cadre 55x55 Ø 1/2"

CONF.: 50 PZ

misura size mesure **Ø**	**€ cromato** chrome chromée
1/2”	

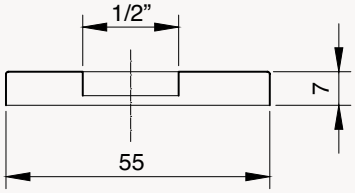

art. 278

Rosone per orinatoio cromo
Rosace chrome plated urinal
Rosace urinoir plaqué chrome

CONF.: 25 PZ

misura size mesure **Ø**	**€ cromato** chrome chromée
10	
12	
14	

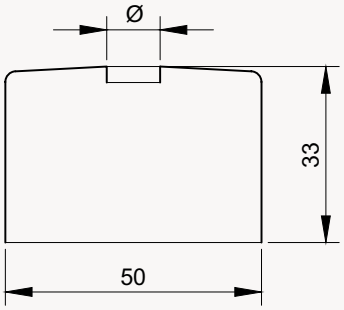

SASSI

art. 216

PROPOSTE DI UTILIZZO DEL NOSTRO CAPPUCCIO "UNIVERSALE"

Proposals for the using of our "Universal cap"
Propositions d'emploi de notre capuchon "Universel"

Il nostro cappuccio **"UNIVERSALE"** serve per la sostituzione dei vostri vecchi cappucci di valvole a sfera, saracinesche, rubinetti d'incasso. Si adatta ad ogni tipo di filetto.

Our **"UNIVERSAL"** cap is employed for replacing your old caps of sphere, "gate" valves fitting taps and fits any kind of screw.

Notre capuchon **"UNIVERSEL"** sert pour la substitution de votre vieux capuchons de sou-pape à bille vannes, robinettes d'encaissage et se adapt a tous les types de filet.

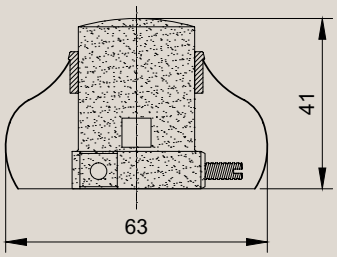

made in Italy

PRATICO +
COMODO +
ECONOMICO =
UNIVERSALE

3

CAPPUCCI

Taper / Capuchons

art. 216

Cappuccio universale
Taper "universal"
Capuchon "universal"

CONF.: 10 PZ

misura size mesure **H**	**€ cromato** chrome chromée	**€ bianco** white blanc	**€ dorato** dorato dorato
41		*	*

misura size mesure **H**	**€ bronzo** bronze bronze	**€ rame** copper cuivre
41	*	*

* Prezzo all'ordine
Price up to order
Ordre de prix

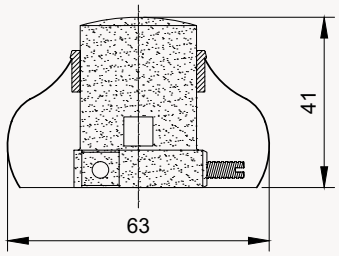

art. 220

Cappuccio bombato per rubinetto incasso
Taper cap
Capuchon bombé pour robinets encastrés

CONF.: 250 PZ e 1200 PZ

misura size mesure **Ø**	**€ cromato** chrome chromée
28,5	
32	

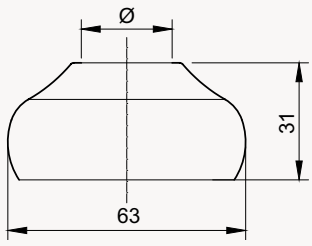

art. 223

Cappuccio a campana per rubinetto incasso
Taper bell
Capuchon cloche pour robinets encastrés

CONF.: 500 PZ

misura size mesure **Ø**	**€ cromato** chrome chromée
22	
26	
30	

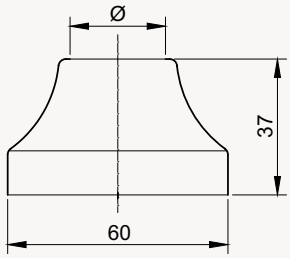

art. 224

Cappuccio a campana con alette per rubinetto incasso
Taper bell
Capuchon cloche à ailettes pour robinets encastrés

CONF.: 500 PZ

misura size mesure **Ø**	**€ cromato** chrome chromée
22	

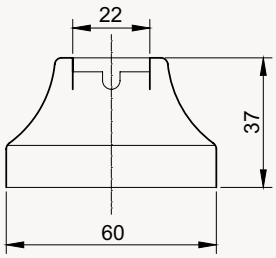

art. **407**

Cappuccio conico per rubinetti incasso
Taper cap for recessed system
Capuchon conique pour robinets encastrés

CONF.: 500 PZ

misura size mesure **Ø**	**€ cromato** chrome chromée
23	
30	

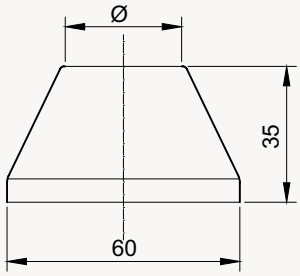

art. **338**

Rosone con gambo eccentrico
Chromium - plated eccentric
Rosace avec excentrique

CONF.: 10 PZ

misura size mesure **Ø**	**€ cromato** chrome chromée
1/2” x 3/4”	

art. **339**

Rosone con gambo eccentrico
Chromium - plated eccentric
Rosace avec excentrique

CONF.: 10 PZ

misura size mesure **Ø**	**€ cromato** chrome chromée
1/2”x3/4”	

art. 217

Rosone con gambo eccentrico
Chromium - plated eccentric
Rosace avec excentrique

CONF.: 10 PZ

misura size mesure **Ø**	**€ cromato** chrome chromée
1/2” x 3/4”	

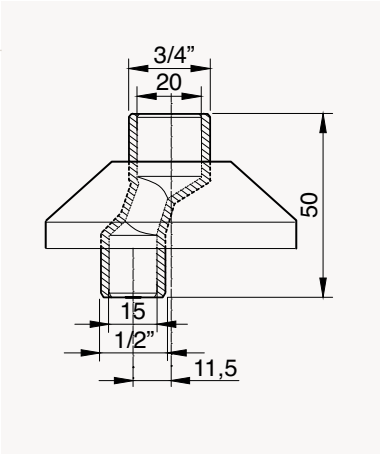

art. 217/I

Rosone con gambo eccentrico interasse 2 cm nikel
Chromium - plated eccentric, 2 cm distance
Rosace avec excentrique, 2 cm de distance

CONF.: 10 PZ

misura size mesure **Ø**	**€ cromato** chrome chromée
1/2”x3/4”	

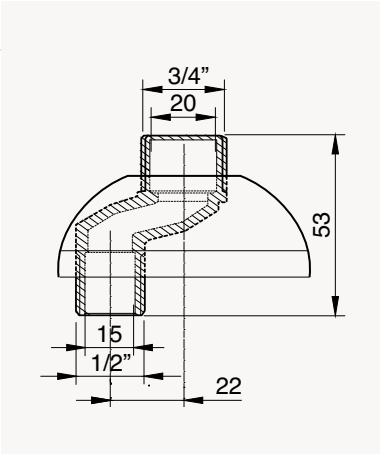

art. 247

Gambo in ottone per eccentrico interasse 1 cm
Eccentric 1 cm distance
Excentrique laiton nichelé 1 cm de distance

CONF.: 25 PZ

misura size mesure **H**	**Ø**	**€ cromato** chrome chromée
50	1/2”x3/4”	

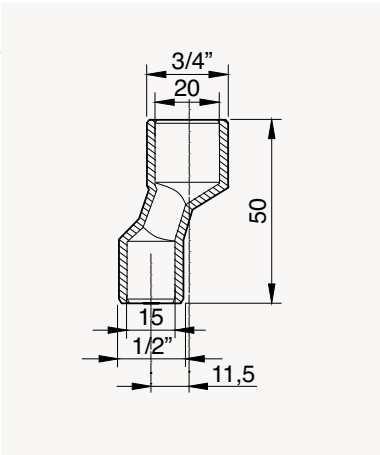

art. 247/I

Gambo in ottone per eccentrico interasse 2 cm
Eccentric 2 cm distance
Excentrique laiton nichelé 2 cm de distance

CONF.: 25 PZ

misura size mesure **H**	**Ø**	**€ cromato** chrome chromée
53	1/2”x3/4”	

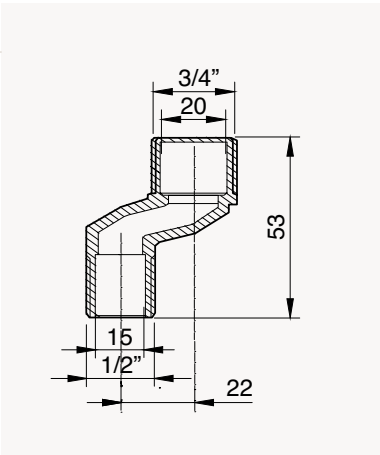

4

DOCCE, SOFFIONI & C.

Showers & C. / Pommes de douche & C.

art. 225

Soffione in lastra
Shower head
Pomme de douche

CONF.: 1 PZ

misura size mesure Ø Ø	€ cromato chrome chromée	€ inox inox inox
80 x 1/2”		
90 x 1/2”		
120 x 1/2”		

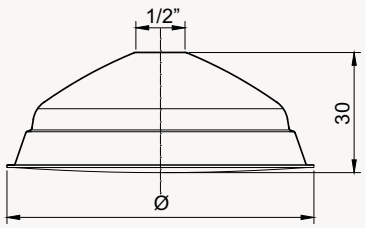

art. 225 Ø 100 x 1/2”

Soffione inox
Shower head
Pomme de douche

CONF.: 1 PZ

misura size mesure Ø Ø	€ inox inox inox
100 x 1/2”	

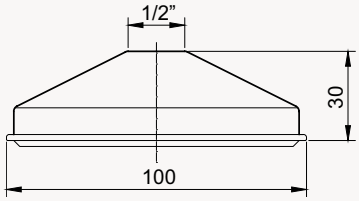

art. 237

Soffione a galleria Ø 85
Inox steel shower head
Pomme de douche en acier inox

CONF.: 1 PZ

misura size mesure Ø Ø	€ inox inox inox
85 x 1/2”	

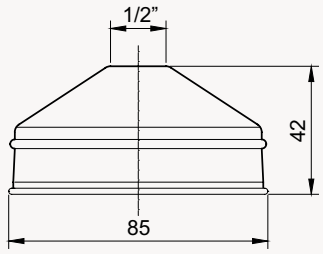

art. 275

Soffione con anello di protezione
Shower head with OR
Pomme de douche, avec anneau de protection

CONF.: 1 PZ

misura size mesure Ø Ø	€ cromato chrome chromée	€ grezzo raw brut
70 x 3/8”		

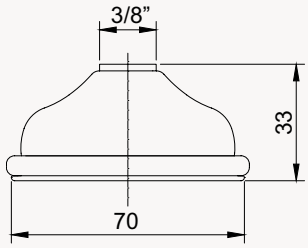

art. **276**

Soffione senza anello di protezione. Versione grezza, tutto in ottone
Shower head without OR.
Version raw, all brass
Pomme de douche, sans anneau de protection

CONF.: 1 PZ

misura size mesure Ø Ø	**€ cromato** chrome chromée	**€ grezzo** raw brut
70 x 3/8”		

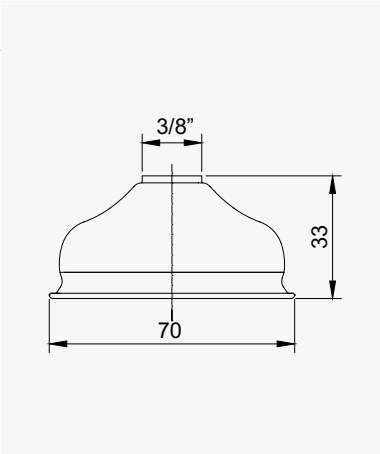

art. **226**

Doccia con snodo
Shower with swivel
Pomme de douche chromée rotule

CONF.: 10 PZ

misura size mesure Ø Ø	**€ cromato** chrome chromée
82 x 1/2”	

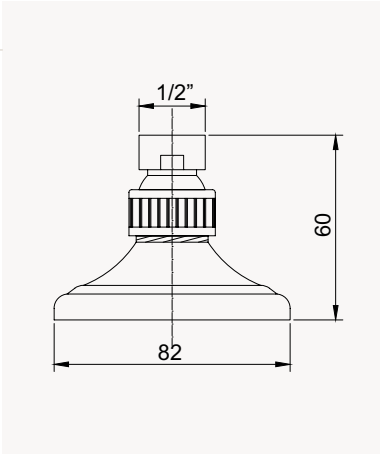

art. **227**

Doccia fissa
Fixed shower
Pomme de douche chromée fixe

CONF.: 10 PZ

misura size mesure Ø Ø	**€ cromato** chrome chromée
82 x 1/2”	

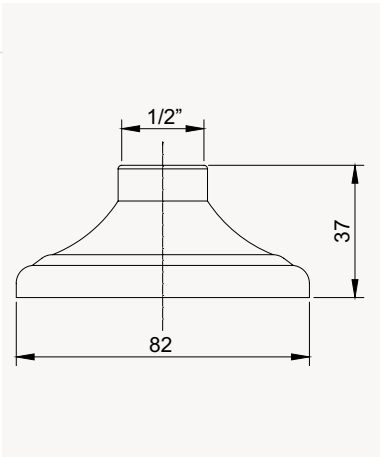

art. **271**

Doccia con snodo filtro bianco/nero
Shower with swivel filter black/white
Pomme de douche chromée avec rotule filtre noir/blanc

CONF.: 10 PZ

misura size mesure Ø Ø	**€ cromato** chrome chromée
62 x 1/2”	

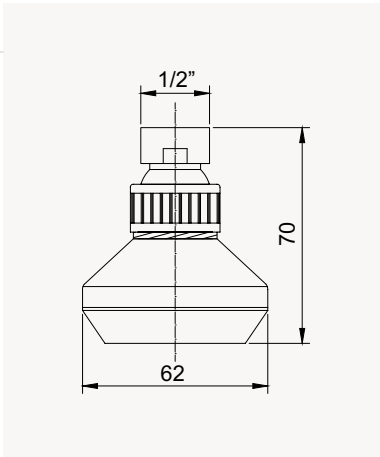

art. 273

Doccia con snodo. Filtro bianco/nero
Shower with swivel. Filter black/white
Pomme de douche avec rotule. Filtre noir/blanc

CONF.: 10 PZ

misura size mesure Ø	Ø	€ cromato chrome chromée
62 x	1/2”	

Mod. VESUVIO

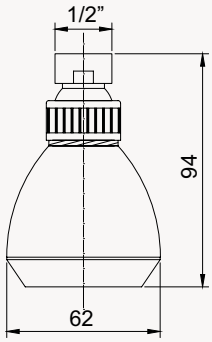

art. 287

Soffione anticalcare con snodo. Cromato
Limestone-proof shower head with ball joint chrome-plated
Pomme de douche anti-calcaîre avec rotule, chromée

CONF.: 1 PZ

misura size mesure H	Ø	€ inox inox inox
82 x	1/2”	

Mod. MINIPERFECTA

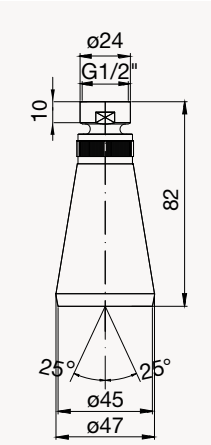

art. 288

Soffione anticalcare con snodo. Cromato
Limestone-proof shower head with ball joint chrome-plated
Pomme de douche anti-calcaîre avec rotule, chromée

CONF.: 1 PZ

misura size mesure H	Ø	€ cromato chrome chromée
88 x	1/2”	

Mod. PERFECTA

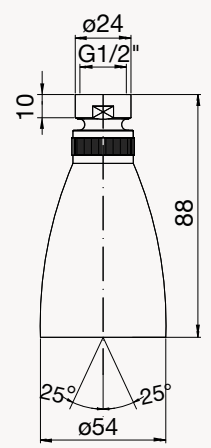

art. 289

Soffione anticalcare con snodo. Cromato
Limestone-proof shower head with ball joint chrome-plated
Pomme de douche anti-calcaîre avec rotule, chromée

CONF.: 1 PZ

misura size mesure H	Ø	€ cromato chrome chromée
90 x	1/2”	

Mod. MAXIPERFECTA

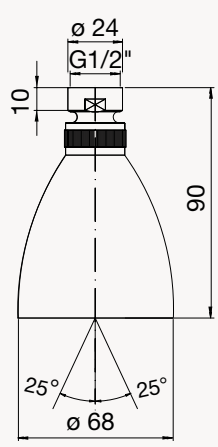

art. **299**

Doccia fissa in ottone, cromata.
Filtro bianco/nero
Brass fixed shower, chrome. Filter black/white
Douche fixe en laiton, chromèe. Filtre noir/blanc

CONF.: 1 PZ

misura size mesure Ø	Ø	**€ cromato** chrome chromée
62 x	1/2”	

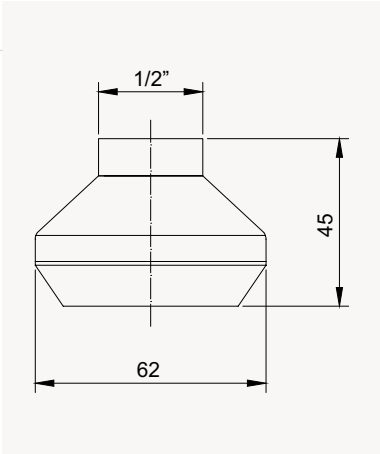

art. **285**

Doccia per monoforo a due getti, anticalcare
Handshower double spray, antilimestone
Douchette 2 Jets, Anticalcaire

CONF.: 1 PZ

misura size mesure Ø	**€ cromato** chrome chromée

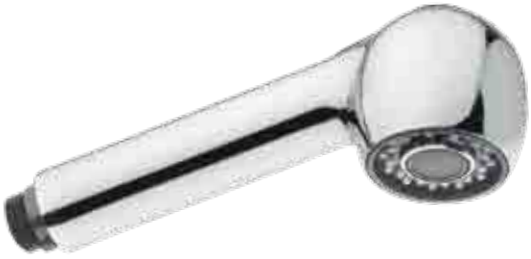

art. **286**

Doccia per monoforo a due getti
Handshower double spray
Douchette 2 Jets

CONF.: 1 PZ

misura size mesure Ø	**€ cromato** chrome chromée

art. **290**

Doccia per monoforo a due getti
Handshower double spray
Douchette 2 Jets

CONF.: 1 PZ

misura size mesure Ø	**€ bianco** white blanc	**€ nero** black noir

art. 274

Doccia completa in ottone cromato
Complete shower in brass chrome
Douche complète en laiton chromée

CONF.: 5 PZ

misura size mesure **Ø**	**€ cromato** chrome chromée	**€ bronzo** bronze bronze	**€ oro** gold or
1/2”			

art. 277

Impugnatura bianca per doccia, cromata
White handle for chrome shower
Poignée blanche pour douche, chromée

CONF.: 5 PZ

misura size mesure **Ø**	**mm**	**€ cromato** chrome chromée
1/2” x	3/8”	

art. 228

Doccia completa snodata.
Att. 1/2”x 1/2”
Complete shower with swivel, 1/2”x1/2”
Douche complète avec rotule, 1/2”x1/2”

CONF.: 5 PZ

misura size mesure **Ø**	**mm**	**€ cromato** chrome chromée
18	200	
18	300	
18	400	

art. 270

Doccia completa snodata.
Filtro bianco/nero. Att. 1/2”x 1/2”
Complete shower with swivel.
Filter black/white, 1/2”x1/2”
Douche complète avec rotule.
Filtre noir/blanc, 1/2”x1/2”

CONF.: 5 PZ

misura size mesure **Ø**	**mm**	**€ cromato** chrome chromée
18	200	
18	300	
18	400	

art. 272

Doccia completa snodata mod. Vesuvio.
Filtro bianco/nero. Att. 1/2”x 1/2”
Complete shower with swivel mod. Vesuvio.
Filter black/white, 1/2”x1/2”
Douche complète avec rotule mod. Vesuvio.
Filtre noir/blanc, 1/2”x1/2”

CONF.: 5 PZ

misura size mesure **Ø**	**mm**	**€ cromato** chrome chromée
18	200	
18	300	
18	400	

art. 235

Braccio per doccia.
Att. 1/2”x 1/2”
Only shower arm, 1/2”x1/2”
Bras de douche, 1/2”x1/2”

CONF.: 10 PZ

misura size mesure **Ø**	**mm**	**€ cromato** chrome chromée
16	200	
16	250	
16	300	
16	350	
16	400	
16	500	
18	200	
18	250	
18	300	
18	350	
18	400	
18	500	

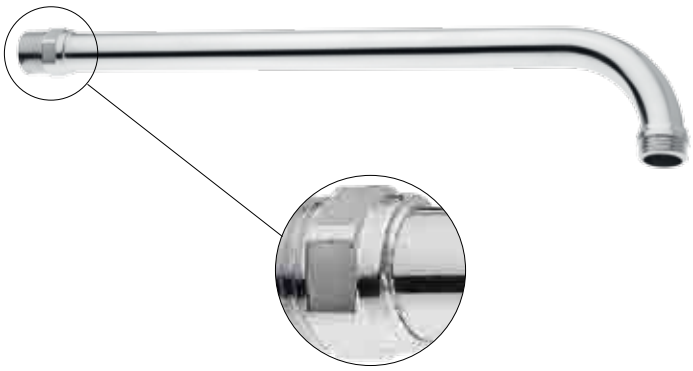

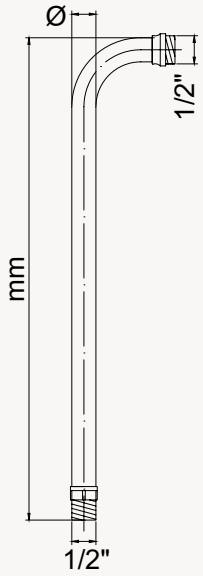

art. 408

Braccio per doccia a 45°. Att. 1/2”
Only shower arm 45°, 1/2”
Bras de douche 45°, 1/2”

CONF.: 10 PZ

misura size mesure **Ø**	**mm**	**€ cromato** chrome chromée
16	150	
16	230	

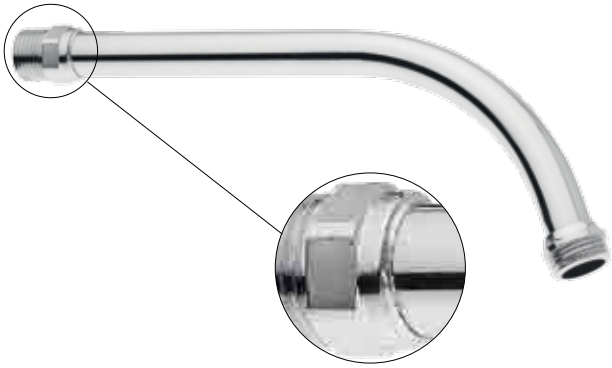

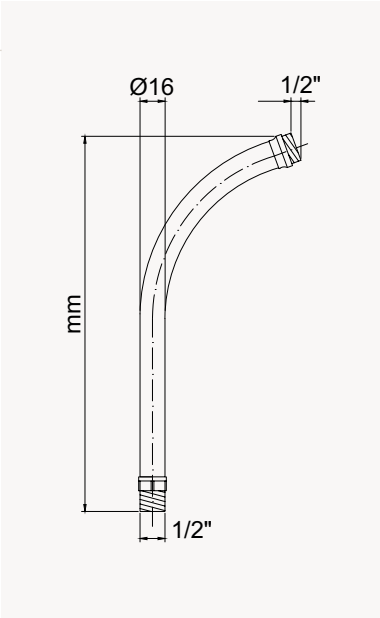

art. 538

Braccio doccia Ø 20,7 1/2” x 1/2”. Cromato cm 30-35-40
Only shower arm Ø 20,7 1/2” x 1/2”. Chrome cm 30-35-40
Bras de douche Ø 20,7 1/2” x 1/2”. Chromé cm 30-35-40

CONF.: 1 PZ

misura size mesure **Ø**	**mm**	**€ cromato** chrome chromée
20,7	300	
20,7	350	
20,7	400	

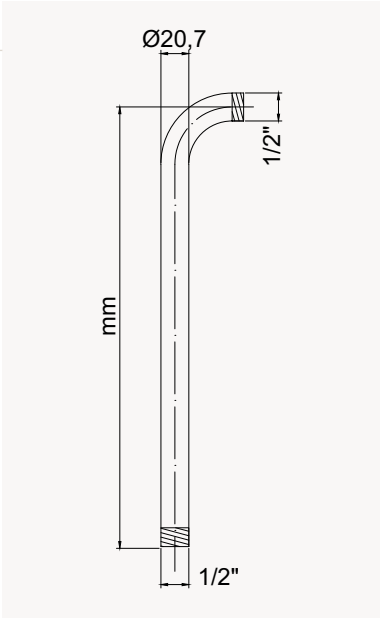

art. 539

Braccio doccia a 45°, Ø 20,7 1/2” x 1/2”. Cromato cm 15-22
Only shower arm 45°, Ø 20,7 1/2” x 1/2”. Chrome cm 15-22
Bras de douche 45°, Ø 20,7 1/2” x 1/2”. Chromé cm 15-22

CONF.: 1 PZ

misura size mesure **Ø**	**mm**	**€ cromato** chrome chromée
20,7	135	
20,7	200	

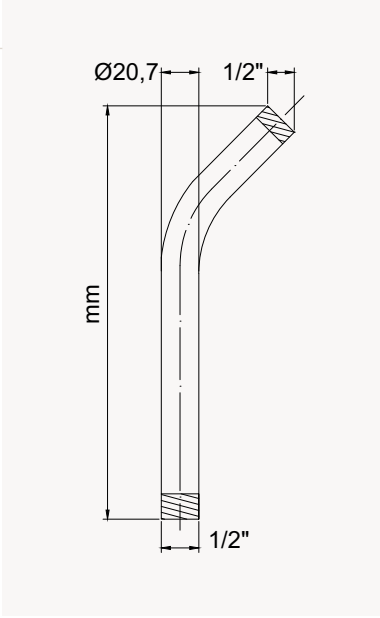

5

TUBI A COLONNA ACCESSORI

Straight tube / Colonne de douche

art. 409

Tubo a colonna ø 16-18 con spostamento a S. Dado 1/2” - 3/4”

S straight tube for shower Ø 16 - 18

Colonne de douche avec contre-coude en S pour melangeur ø 16-18

CONF.: 10 PZ

misura size mesure **mm**	**€ cromato** chrome chromée
L1 L2	
1100 x 300	*
1250 x 350	*

*** Prezzo all’ordine**
Price up to order
Ordre de prix

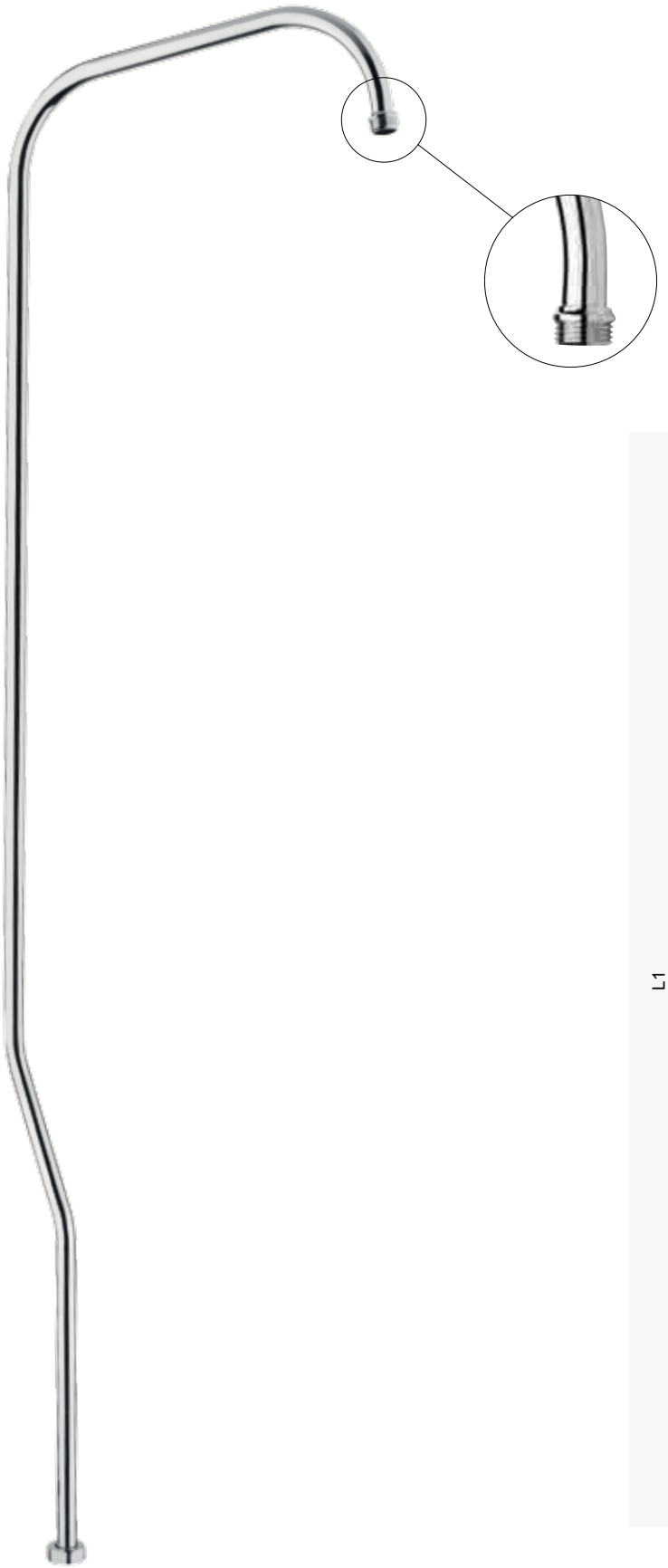

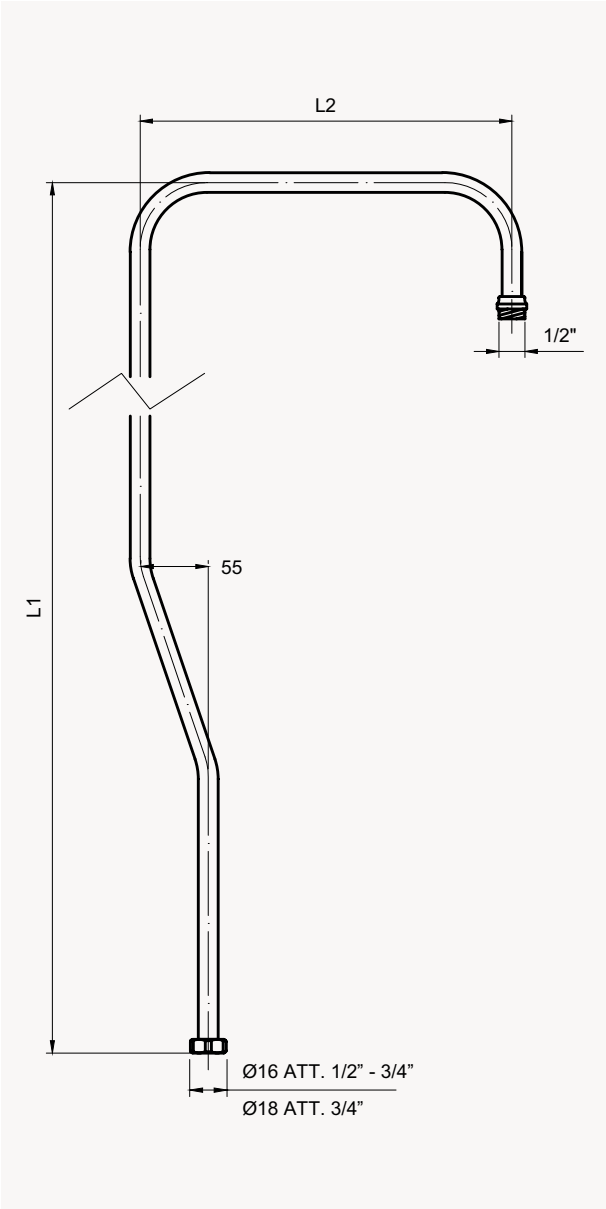

art. **410**

Tubo a colonna dritto ø 16-18. Dado 1/2” - 3/4”
Straight tube for shower Ø 16 - 18
Colonne de douche droite ø 16-18

CONF.: 10 PZ

misura size mesure **mm**	**€ cromato** chrome chromée
L1 L2	
1100 x 300	*
1250 x 350	*

*** Prezzo all’ordine**
Price up to order
Ordre de prix

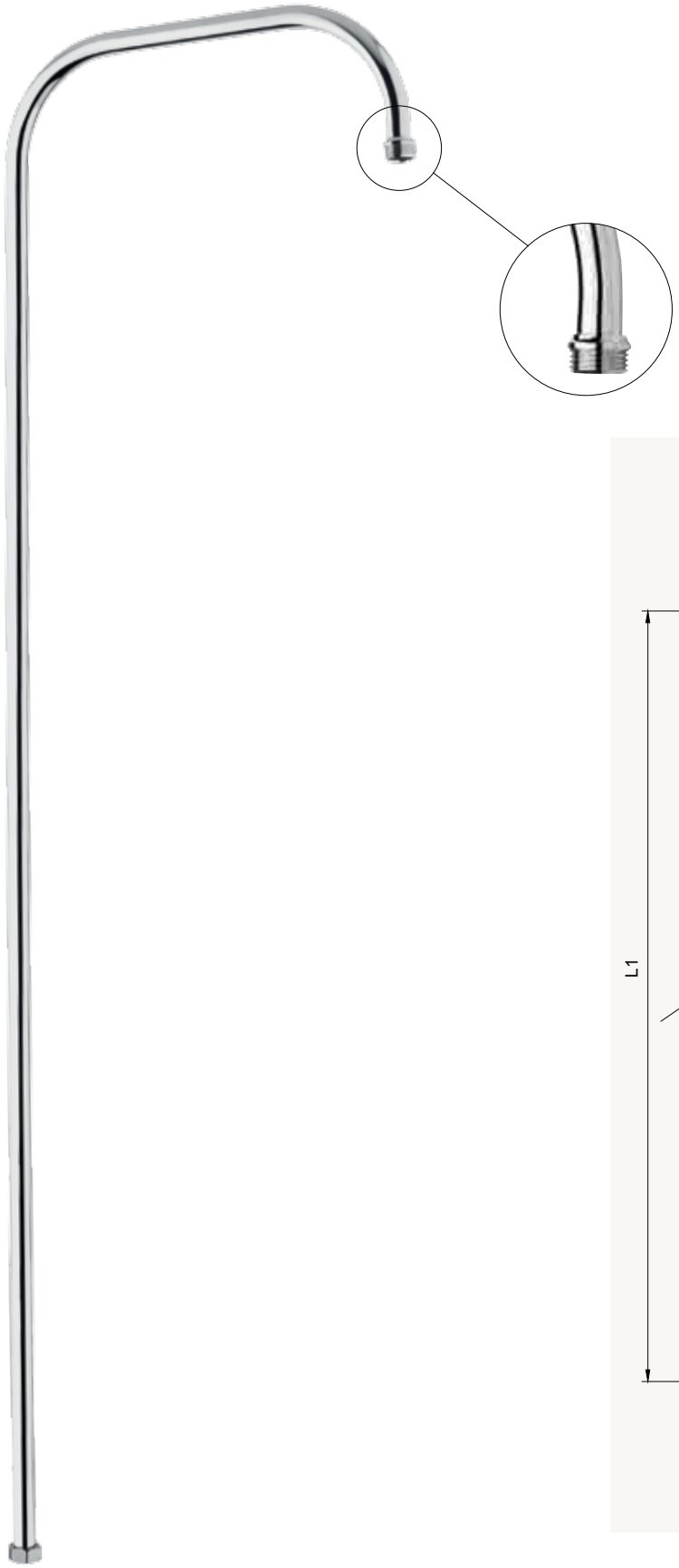

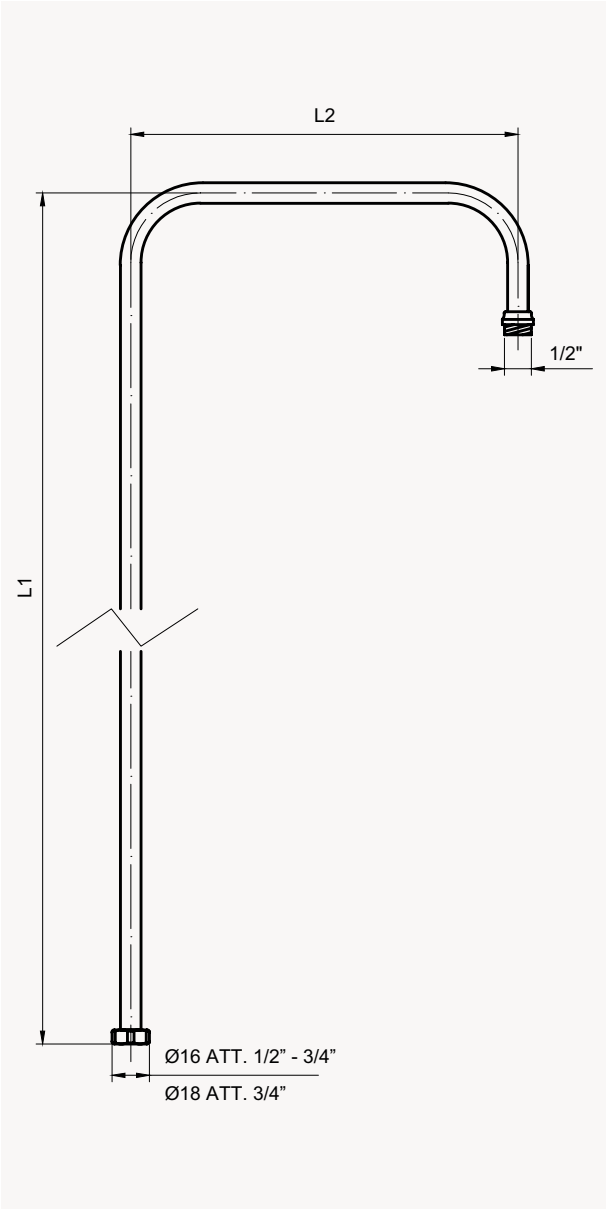

art. 411

Tubo a colonna Ø 16 e Ø 18
Tube for shower Ø 16 - Ø 18
Colonne de douche Ø 16 - Ø 18

CONF.: 10 PZ

misura size mesure **mm**	**€ cromato** chrome chromée
L1 L2	
1100 x 300	*
1250 x 350	*

*** Prezzo all'ordine**
Price up to order
Ordre de prix

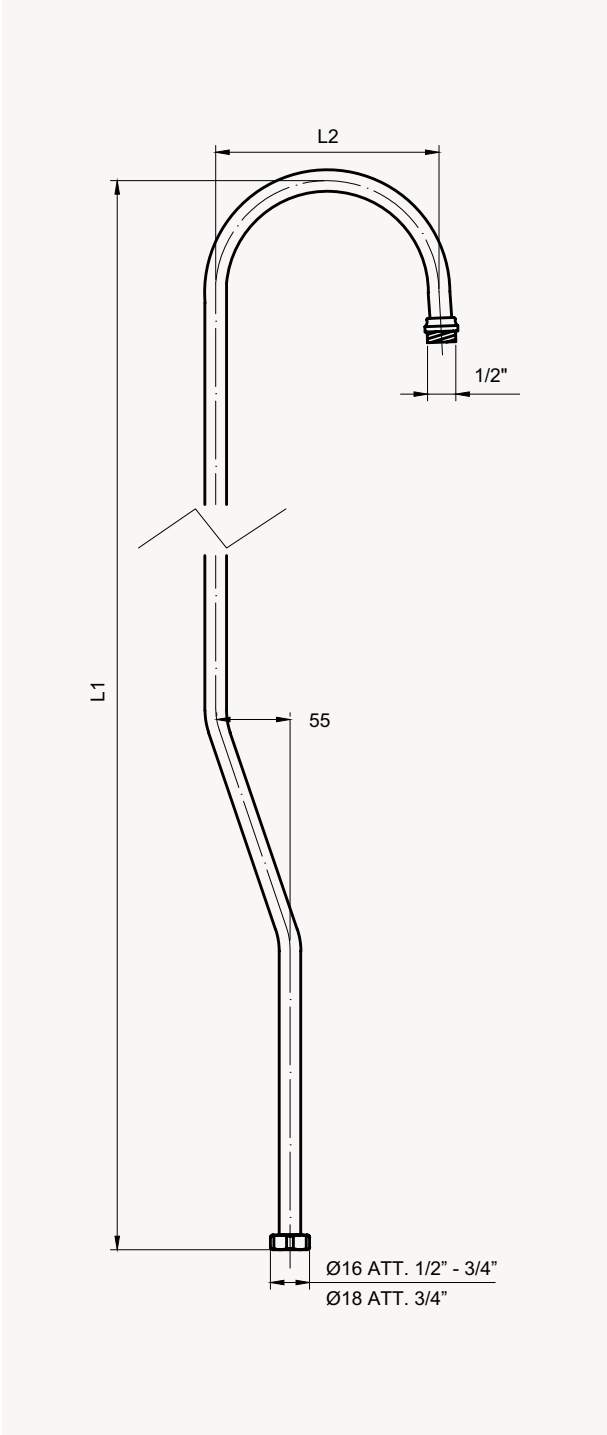

art. **412**

Tubo colonna a ponte Ø 16 e Ø 18

Tube for shower Ø 16 - Ø 18

Colonne de douche Ø 16 - Ø 18

CONF.: 10 PZ

misura size mesure **mm**	**€ cromato** chrome chromée
L1 L2	
1100 x 300	*
1250 x 350	*

*** Prezzo all'ordine**
Price up to order
Ordre de prix

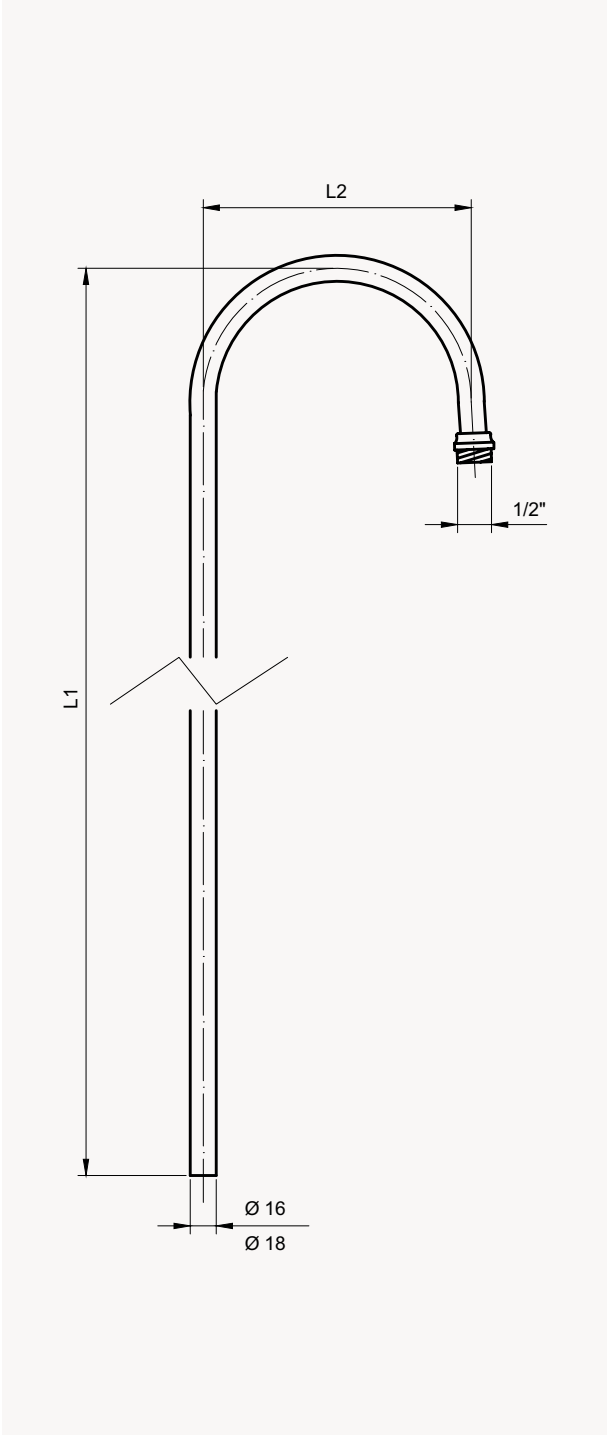

art. 414

Fissatubo in acciao inox

Wall hook inox

Collier en acier inox

CONF.: 10 PZ

misura size mesure Ø	€ inox inox inox
16	*

* Prezzo all'ordine
Price up to order
Ordre de prix

art. 419

Fissatubo in ABS per tubo a colonna Ø 18

Wall hook ABS Ø 18

Collier en ABS pour colonne Ø 18

CONF.: 10 PZ

misura size mesure Ø	€ cromato chrome chromée
18	*

* Prezzo all'ordine
Price up to order
Ordre de prix

art. 421

Dado in ottone cromato

Chrome-plated brass nut

Écrou en laiton chromé

CONF.: 10 PZ

misura size mesure Ø	€ cromato piano chrome chromée
16	*
18	*

misura size mesure Ø	€ cromato arrotondato chrome chromée
16	*

misura size mesure Ø	€ cromato logo "Made in Italy" chrome chromée
16	*

* Prezzo all'ordine
Price up to order
Ordre de prix

6

TUBI PER PASSI RAPIDI

Tube for W.C. / Tube pour W.C.

art. 335

Tubo a L, giallo, regolabile 630-750 mm per rubinetto passo rapido incasso da 1”

Tube L adjustable

Tube en L, brut reglable, pour robinet à passage rapide 1”

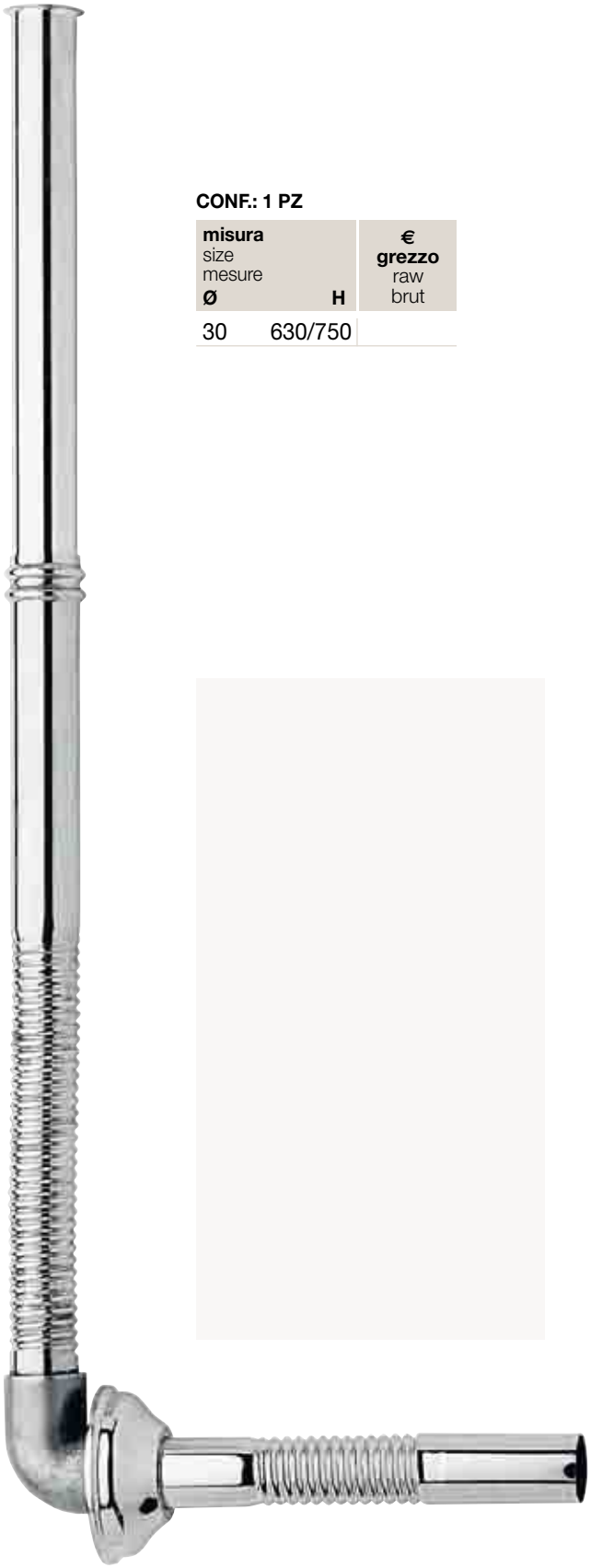

CONF.: 1 PZ

misura size mesure **Ø**	**H**	**€ grezzo** raw brut
30	630/750	

art. 336

Versione senza cannotto e rosone W.C.

Version without threaded brass tube and rosace W.C.

Version sans tube flexible et rosace

CONF.: 1 PZ

misura size mesure **Ø**	**H**	**€ grezzo** raw brut
30	630/750	

art. 232

Tubo a L regolabile L 600-800 mm per passo rapido

Tube L adjustable

Tube en L, reglable en haut pour robinet à passage rapide

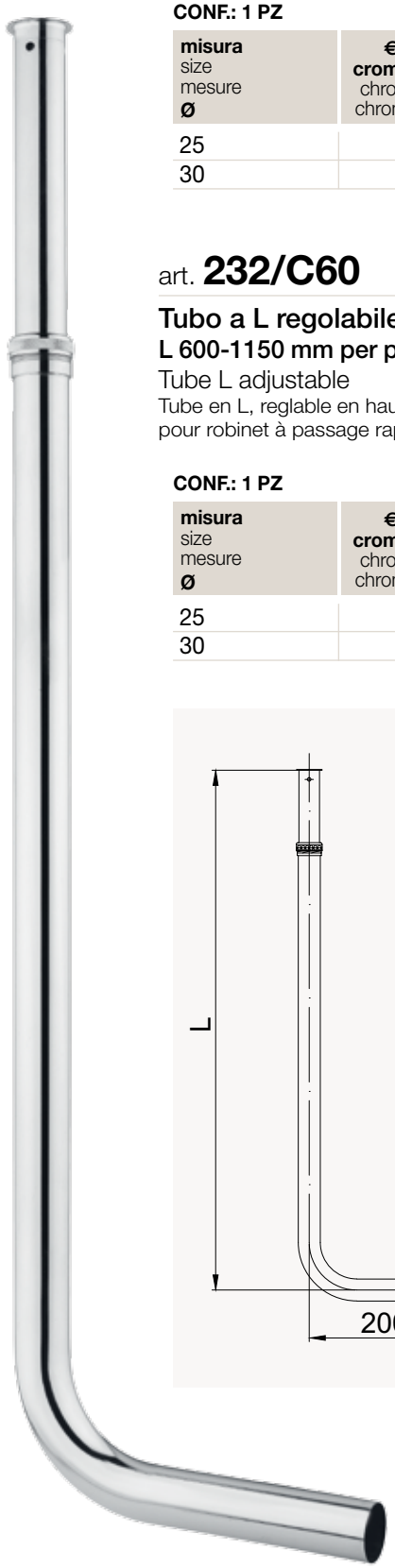

CONF.: 1 PZ

misura size mesure **Ø**	**€ cromato** chrome chromée
25	
30	

art. 232/C60

Tubo a L regolabile

L 600-1150 mm per passo rapido

Tube L adjustable

Tube en L, reglable en haut pour robinet à passage rapide

CONF.: 1 PZ

misura size mesure **Ø**	**€ cromato** chrome chromée
25	
30	

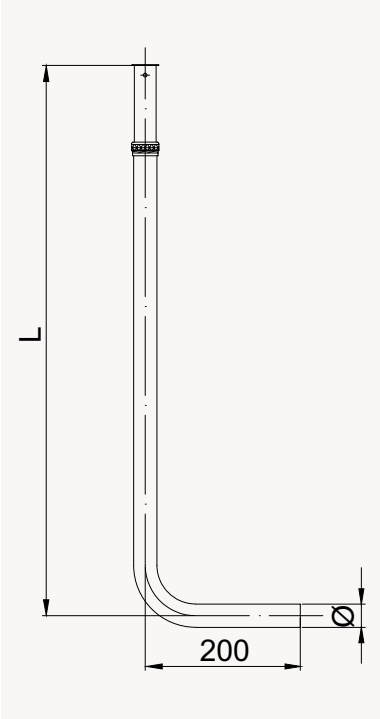

art. 265

Tubo a L regolabile in basso, L=600-800mm

Tube L adjustable

Tube en L. reglable en bas pour robinet à passage rapide

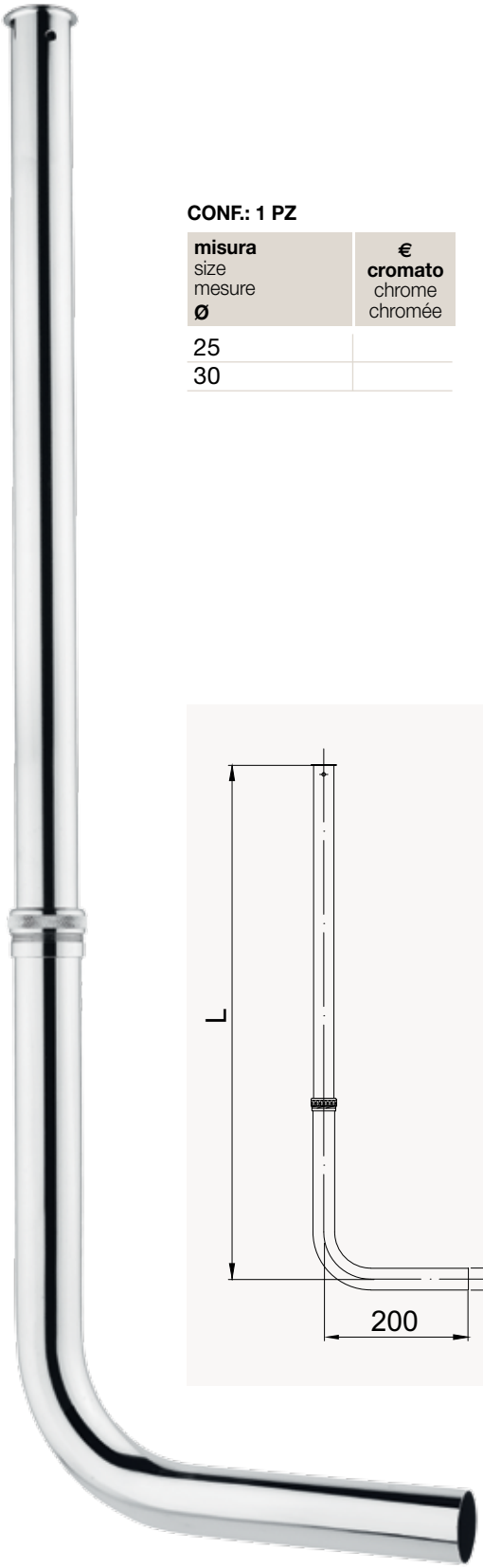

CONF.: 1 PZ

misura size mesure **Ø**	**€ cromato** chrome chromée
25	
30	

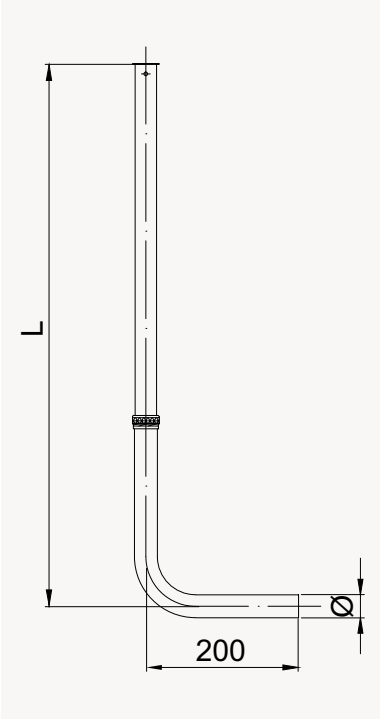

art. 266

Tubo a L=600-800 mm per passo rapido con O.R.
Tube L adjustable with O.R.
tube en L, reglable en bas à passage rapide avec O.R.

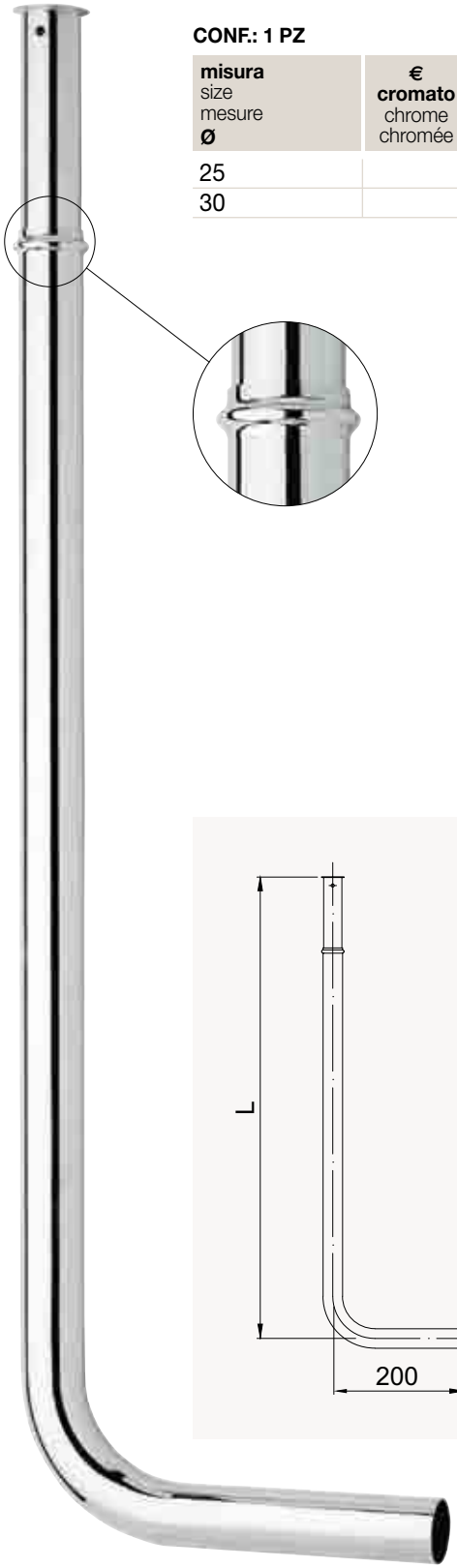

CONF.: 1 PZ

misura size mesure **Ø**	**€ cromato** chrome chromée
25	
30	

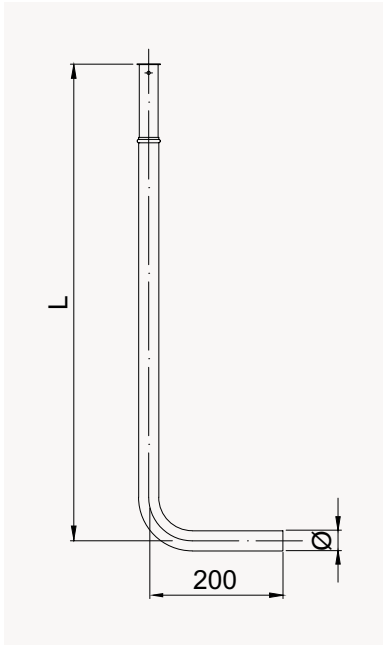

art. 267

Tubo a L regolabile in basso, L= 600-800 mm con O.R.
Tube L adjustable with O.R.
Tube en L, reglable en bas pour robinet à passage rapide avec O.R.

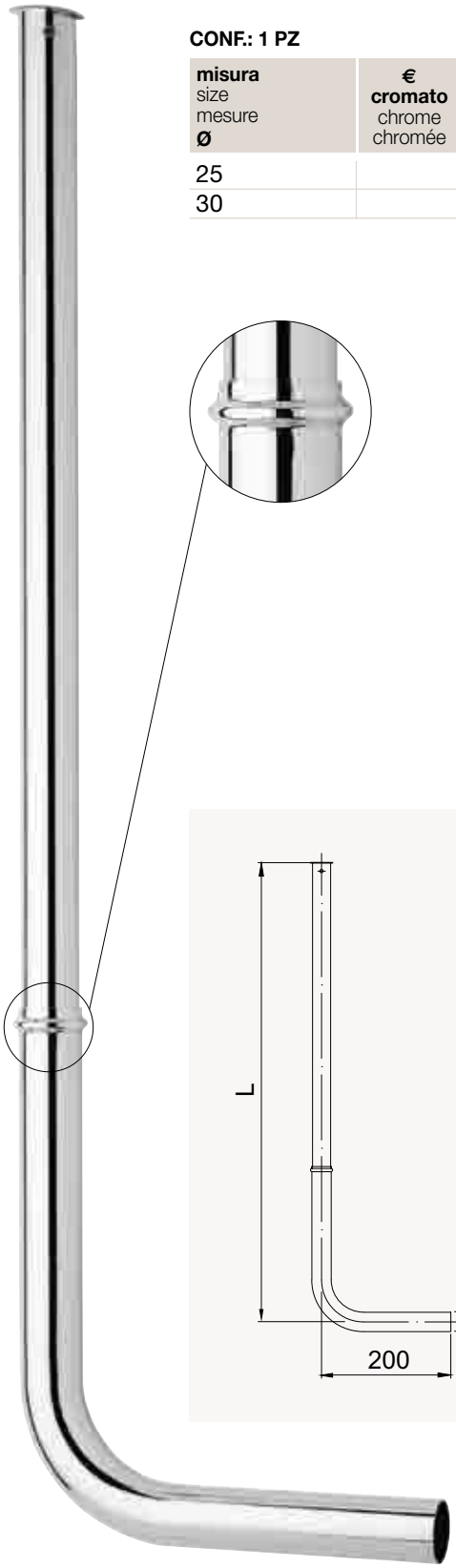

CONF.: 1 PZ

misura size mesure **Ø**	**€ cromato** chrome chromée
25	
30	

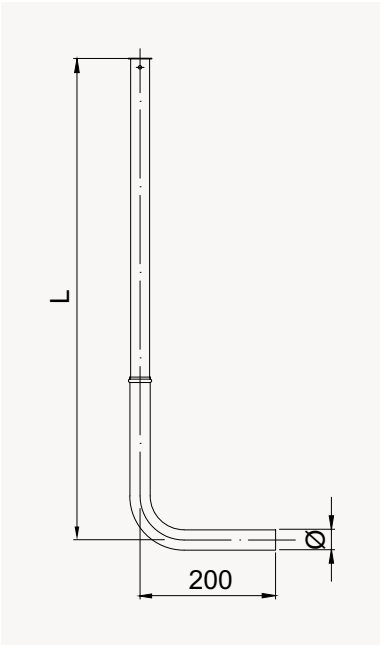

art. 254

Tubo in ottone a L fisso Ø 30-32, disponibile in misure a richiesta A e B. Cromato
Brass fixed tube L Ø 30-32, in varied request. Chrome
Tube à L en lation fixe Ø 30-32, disponible à plusieurs demande. Chromé

CONF.: 1 PZ

misura size mesure Ø	A	B	€ **cromato diretto**	€ **lucidato cromato**
30	610	150		*
30	690	220		*
30	700	300		*
32	610	150		*
32	690	220		*
32	700	300		*

*** Prezzo all'ordine**
Price up to order
Ordre de prix

art. 254/P

Versione tubo pesante, a richiesta.*
*Version heavy pipe on request.**
Version tuyau lourd sur demande.*

art. 251

Tubo scarico in ottone pesante per cassetta esterna Ø 30-32. Cromato
Linea tube for exterior box Ø 30-32. Chrome
Tube de décharge pour caisse extérieure Ø 30-32. Chromé

CONF.: 1 PZ

misura size mesure Ø	H	€ **cromato** chrome chromée
30	850-900	
32	850-900	

art. 251/FM

Con fissaggio a muro.
With wall fixing.
Avec fixation murale.

CONF.: 1 PZ

misura size mesure Ø	H	€ **cromato** chrome chromée
30	850-900	
32	850-900	

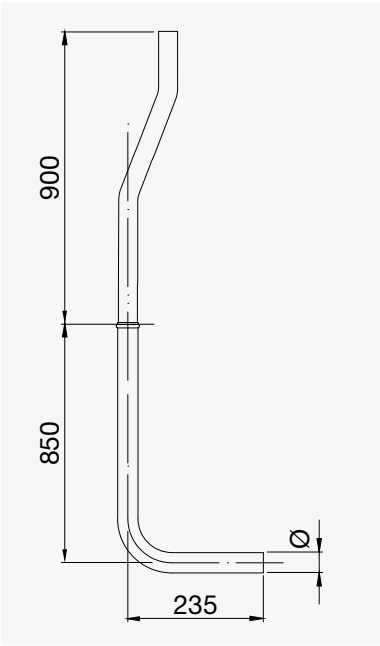

art. 283

Tubo scarico in ottone pesante per cassetta esterna cromato
Drain pipe brass box chrome exterior
Égoutter boîte en laiton tubes extérieures chromées

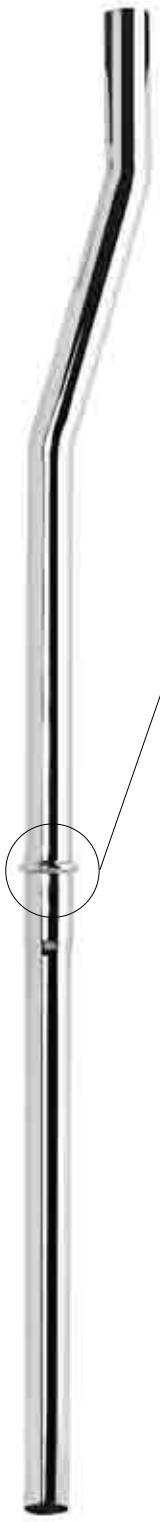

CONF.: 1 PZ

misura size mesure **Ø**	**H**	**€ cromato** chrome chromée
30	800-900	
32	800-900	

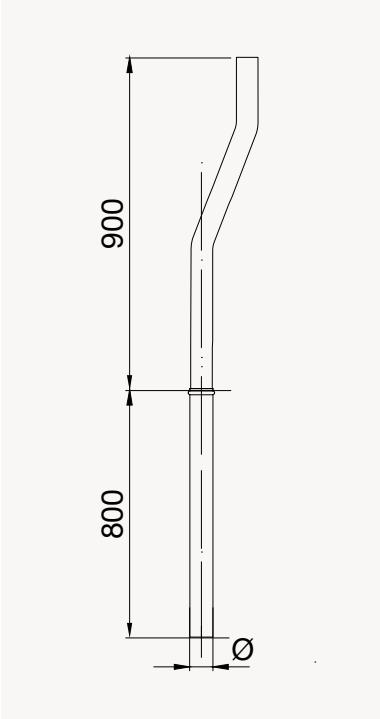

art. 253

Spartiacque cromato per vasi alla turca
Chrome watershed for turkish pots
Ligne de partage des eaux chromée por vases turcs

CONF.: 1 PZ

misura size mesure **Ø**	**€ cromato** chrome chromée
1”	

art. 302

Supporto a muro per tubo cassetta esterna art. 251 e 283
Wall bracket for tube art. 251 and 283
Support mural pour tube art. 251 et 283

CONF.: 1 PZ

misura size mesure **Ø**	**€ cromato** chrome chromée
30	
32	

7

CANNOTTI PER SIFONI

Smooth tube / Tube pour siphon

art. 236

Cannotto per sifone

Smooth brass tube

Tube pour siphon

CONF.: 10 PZ

misura size mesure Ø	mm	€ cromato chrome chromée
24	200	
24	250	
24	300	
24	1000	
25	200	
25	250	
25	300	
25	1000	
26	200	
26	250	
26	300	
26	1000	
30	200	
30	250	
30	300	
30	1000	
32	200	
32	250	
32	300	
32	1000	
35	200	
35	250	
35	300	
35	1000	
40	200	
40	250	
40	300	
40	1000	

art. 413

Cannotto con cartella

Brass tube with fold

Tube à collet

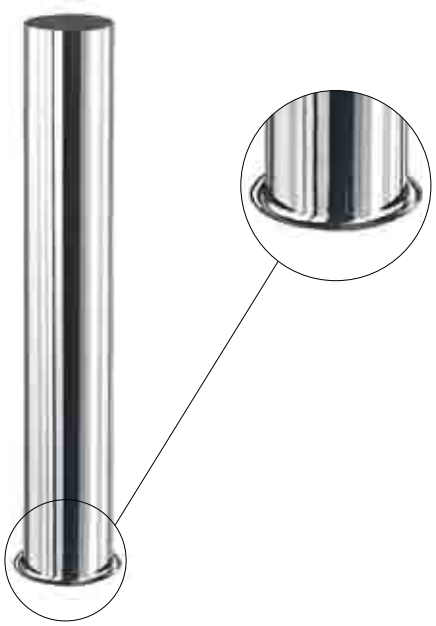

CONF.: 10 PZ

misura size mesure Ø	mm	€ cromato chrome chromée
24	200	
24	250	
24	300	
25	200	
25	250	
25	300	
26	200	
26	250	
26	300	
30	200	
30	250	
30	300	
32	200	
32	250	
32	300	
40	200	
40	250	
40	300	

art. 420

Cannotto con cartella maggiorata Ø 37,3 mm x dado 1”1/4

Brass tube with fold shapely Ø 37,3 mm x dice 1”1/4

Tube à collet agrandi Ø 37,3 mm x dé 1”1/4

CONF.: 10 PZ

misura size mesure **Ø**	**mm**	**€ cromato** chrome chromée
26	200	
26	250	
26	300	

art. 138

Cannotto per sifone pesante, 0,7 mm Ø 26-30-32. Cromato.

Short tube for heavy siphon, thickness 0,7 mm Ø 26-30-32. Chrome.

Canule pour siphon lourd épaisseur 0,7 mm. Ø 26-30-32. Chromée.

CONF.: 10 PZ

misura size mesure **Ø**	**mm**	**€ cromato** chrome chromée
26	200	
26	250	
26	300	
26	1000	
30	200	
30	250	
30	300	
30	1000	
32	200	
32	250	
32	300	
32	1000	

art. 139

Cannotto con cartella pesante, 0,7 mm Ø 26-30-32. Cromato.

Short tube with heavy file; thickness 0,7 mm Ø 26-30-32. Chrome.

Canule avec carton lourd épaisseur 0,7 mm. Ø 26-30-32. Chromée.

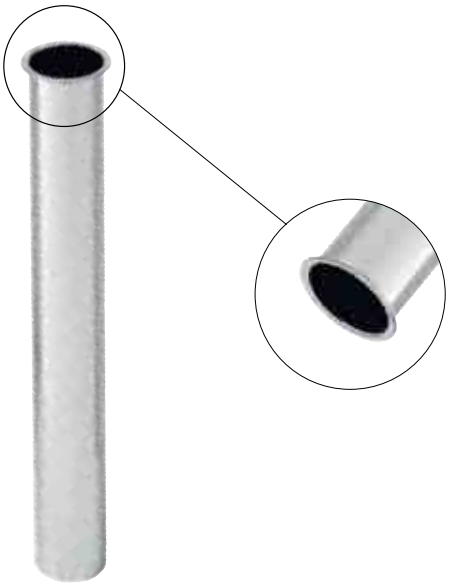

CONF.: 10 PZ

misura size mesure **Ø**	**mm**	**€ cromato** chrome chromée
26	200	
26	250	
26	300	
30	200	
30	250	
30	300	
32	200	
32	250	
32	300	

art. 430

Cannotto con cartella, con dado

Brass tube with fold and nut

Tube à collet avec écrou

CONF.: 10 PZ

misura size mesure **Ø**	**mm**	**€ cromato** chrome chromée
26x1”	200	
26x1”	250	
26x1”	300	
30x1” 1/4	200	
30x1” 1/4	250	
30x1” 1/4	300	
32x1” 1/4	200	
32x1” 1/4	250	
32x1” 1/4	300	

art. 305

Cannotto rigato flessibile
Threaded brass tube
Tube strié flexible

CONF.: 10 PZ

misura size mesure **Ø**	**mm**	**€ cromato** chrome chromée
26	200	
26	250	
26	300	
26	400	
26	500	
30	200	
30	250	
30	300	
30	400	
30	500	
32	200	
32	250	
32	300	
32	400	
32	500	

art. 135

Cannotto in ottone flessibile con dado esagonale cromato e rosone. Lung. cm 40-45-50 - 1” x Ø 26 - 1”1/4 x Ø 32. Fornito dritto, da piegare in opera secondo le esigenze.
Flexible brass short tube with exagonal chrome nut and rose. cm 40-45-50 - 1” x Ø 26 - 1”1/4 x Ø 32 Straight, tobend touse
Canule en lation flexible avec dé exagonal chromé et rosace tout droit à plier selon les exigences. cm 40-45-50 - 1" x Ø 26 - 1”1/4 x Ø 32

CONF.: 1 PZ

misura size mesure **Ø**	**mm**	**dado** nut dé	**€ cromato** chrome chromée
26	400	1”	
26	450	1”	
26	500	1”	
32	400	1”1/4	
32	450	1”1/4	
32	500	1”1/4	

art. 241

Cannotto eccentrico
Eccentric brass tube
Tube exentre

CONF.: 10 PZ

misura size mesure **Ø**	**€ cromato** chrome chromée
26	
30	
32	

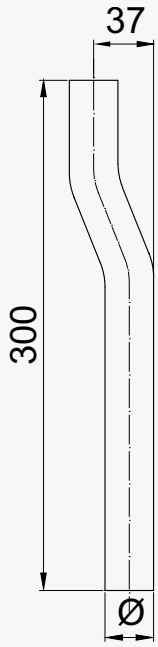

art. 246

Cannotto a doppia curva cromato
Double-elbow pipe, chrome-plated
Chrome tube de double courbe

CONF.: 5 PZ

misura size mesure **Ø**	**mm**	**€ cromato** chrome chromée
30	300	
32	300	

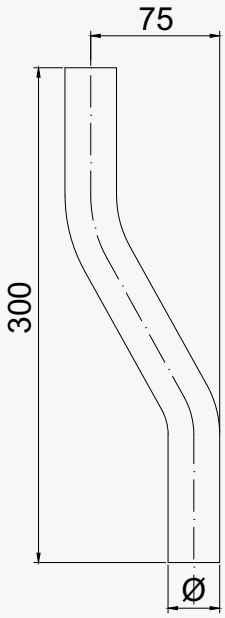

art. 233

Curva a 45° per cassetta W.C.
Brass elbow tube
Coude à 45° pour chasse W.C.

CONF.: 10 PZ

misura size mesure **Ø**	**mm**	**€ cromato** chrome chromée
30	240	
30	280	
30	320	

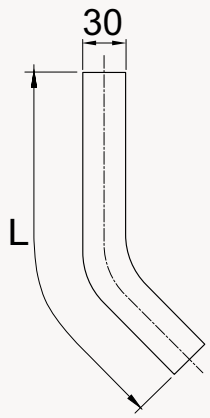

art. 234

Tubo a pipa per sifone
Siphon pipe
Tube coude pour siphon

CONF.: 10 PZ

misura size mesure **Ø**	**mm**	**€ cromato** chrome chromée
25	180	
25	250	
25	300	
30	180	
30	250	
30	300	
32	180	
32	250	
32	300	

art. 110

Cannotto scarico lavatrice cm 25 con curva attacco lavatrice 1".
Cromato Ø 26-30-32-40

Brass tube for washing machine cm 25 with filling ABS. Chrome Ø 26-30-32-40

Canule de décharge e machine à laver cm 25 avec courbe de fletage de machine à laver. Chromée Ø 26-30-32-40

CONF.: 1 PZ

misura size mesure **Ø**	**mm**	**€ cromato** chrome chromée
26	250	
30	250	
32	250	
40	250	

art. 111

Cannotto scarico lavatrice cm 25 con attacco lavatrice 1”. Cromato Ø 26-30-32-40

Brass tube for washing machine cm 25. Chrome Ø 26-30-32-40

Canule de décharge cm 25 de machine à laver Ø 26-30-32-40. Chromée

CONF.: 1 PZ

misura size mesure **Ø**	**mm**	**€ cromato** chrome chromée
26	250	
30	250	
32	250	
40	250	

art. 112

Curva in ABS 1” per attacco lavatrice, con calotta e O.R. Cromata

ABS elbow and spherical cap. 1” Chrome

Courblen en ABS 1” pour Flétage de machine à laver avec calotte e O.R. Chromée

CONF.: 10 PZ

misura size mesure **Ø**	**€ cromato** chrome chromée

art. 114

Cannotto scarico lavatrice con dado 1"1/4 Ø 32x150 mm

Brass tube for washing machine with nut 1"1/4 Ø 32x150 mm

Canule de décharge de machine à laver avec écrou 1"1/4 Ø 32x150 mm

CONF.: 10 PZ

misura size mesure **Ø**	**mm**	**€ cromato** chrome chromée
32	150	

art. 115

Canotto scarico lavatrice con curva e dado 1"1/4 Ø 32x150 mm

Brass tube for washing machine with elbow and nut 1"1/4 Ø 32x150 mm

Canule de décharge de machine à laver avec coude et écrou 1"1/4 Ø 32x150 mm

CONF.: 10 PZ

misura size mesure **Ø**	**mm**	**€ cromato** chrome chromée
32	150	

8

GIUNZIONI MANICOTTI

Reduced-Telescopic tube
Jonction-Manchon

art. 424

Cannotto telescopico Ø 32x250 mm con 2 OR, cromato.
Chrome telescopic tube with 2 O.R., Ø 32x250 mm
Tube tèlescopique chromée avec 2 O.R. Ø 32x250 mm

CONF.: 25 PZ

misura size mesure **Ø**	**mm**	**€ cromato** chrome chromée
32	250	

art. 425

Cannotto telescopico con OR, in gomma. Regolazione 40 mm
Brass telescopic tube with O.R., adjustable 40 mm
Tube tèlescopique avec O.R. en caoutchoue reglable 40 mm

CONF.: 25 PZ

misura size mesure **Ø**	**€ cromato** chrome chromée
26	
30	
32	

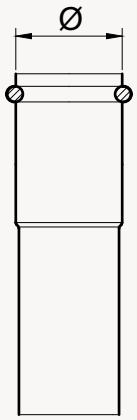

art. 426

Giunzione ridotta con 2 OR, in gomma
Reduced brass tube
Jonction reduite avec 2 O.R. en caoutchoue

CONF.: 10 PZ

misura size mesure **A**		**B**	**€ cromato** chrome chromée
24	x	26	
26	x	30	
26	x	32	
30	x	32	
30	x	40	
32	x	40	

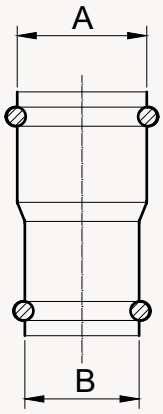

art. 427

Giunzione con 2 OR, in gomma
Telescopic tube
Jonction avec 2 O.R. en caoutchoue

CONF.: 10 PZ

misura size mesure **Ø**	**€ cromato** chrome chromée
26	
30	
32	
40	

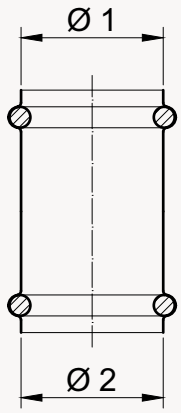

art. 428

Manicotto ridotto giallo a saldare, tipo persante con OR, in gomma
Reduced brass tube
Manchon reduit brut, a souder, type lourd avec 2 O.R. en caoutchoue

CONF.: 10 PZ

misura size mesure **A**		**B**	**€ cromato** chrome chromée	**€ grezzo** raw brut
32	x	26		
40	x	32		

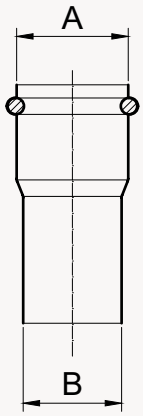

art. 429

Codolo con cartella
Tailpiece with fold
Douille à collet

CONF.: 10 PZ

misura size mesure **Ø**	**mm**	**€ cromato** chrome chromée
26	70	
26	100	
26	150	
30	70	
30	100	
30	150	
32	70	
32	100	
32	150	

art. 431

Giunzione con OR gialla
Ø 26-30-32-40
Yellow connection with O.R.
Ø 26-30-32-40
Ionction jaune avec O.R.
Ø 26-30-32-40

CONF.: 10 PZ

misura size mesure **Ø**	**€ grezzo** raw brut
26	
30	
32	
40	

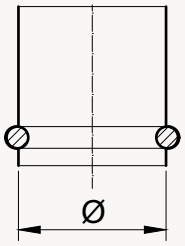

9

TUBI IN RAME

Copper tube / Tube en cuivre

art. 309

Tubetto in rame ricotto Ø 10 pieghevole, completo di niples e dado cromato
Copper tube with nipple chrome
Tube en cuivre recuit, pliable, avec mamelon et ecrou pour raccord sous-lavabo chromée

CONF.: 25 PZ

misura size mesure **mm**	€ A B 3/8"x3/8"	€ A B 3/8"x1/2"	€ A B 1/2"x1/2"	€ A B 1/2"x3/8"
250				
300				
350				
400				
500				
600				
1000				

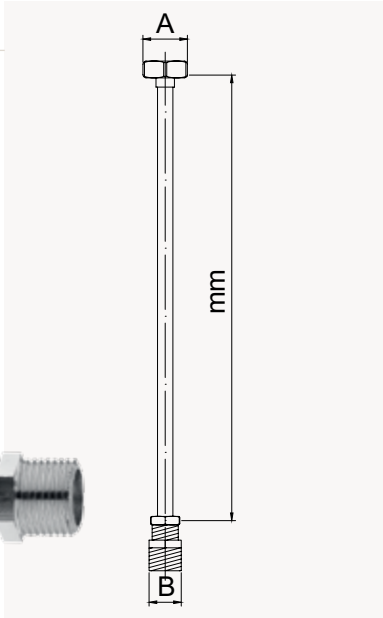

art. 318

Tubetto in rame ricotto Ø 10 pieghevole, con dado cromato
Copper tube with nut chrome
Tube en cuivre recuit avec raccord soudé et chromé

CONF.: 25 PZ

misura size mesure **mm**	€ **cromato** chrome chromée **3/8"**	€ **cromato** chrome chromée **1/2"**
250		
300		
350		
400		
500		
600		
1000		

art. 319

Tubo in rame ricotto Ø 10 con cartella da 1/2" - 3/8" ricavata da tubo
Copper tube with fold
Tube en cuivre recuit, ø 10 avec collet formé

CONF.: 25 PZ

misura size mesure **mm**	€ **cromato** chrome chromée
250	
300	
350	
400	
500	
600	
1000	

art. **320**

Tubetto in rame ricotto
Copper tube
Tube en cuivre recuit

CONF.: 10 PZ

misura size mesure **Ø**	**mm**	**€ cromato** chrome chromée
10	1000	
10	1500	
12	1000	
12	1500	
14	1000	
14	1500	

art. **332**

Tubo in rame ricotto Ø 10 con cartella ricavata da tubo e doppio dado
Copper tube with fold and double nut
Tube en cuivre recuit, ø 10 avec collet formé, version avec double ecrou

CONF.: 20 PZ

misura size mesure **mm**	**€ cromato** chrome chromée
250	*
300	*
350	*
400	*
500	*
600	*
1000	*

*** Prezzo all'ordine**
Price up to order
Ordre de prix

art. **333**

Tubo in rame ricotto Ø 10 con cartella ricavata da tubo con dado da 1/2"
Copper tube with fold and nut
Tube en cuivre recuit, ø 10 avec collet formé, version avec ecrou

CONF.: 25 PZ

misura size mesure **mm**	**€ cromato** chrome chromée
250	
300	
350	
400	
500	
600	
1000	

art. 321

Tubetto in rame ricotto per prolunga monoforo
Copper extension for copper tube
Tube en cuivre recuit Ø 10 pour allonge de monotrous (mitigeurs)

CONF.: 25 PZ

misura size mesure Ø	mm	**cromato** chrome chromée
10	300	
10	400	

art. 322

Tubetto Ø 10 in rame ricotto per monoforo e miscelatore
Copper tube for single hole
Tube en cuivre recuit, Ø 10 pour monotrous et mitigeurs

CONF.: 50 PZ

misura size mesure Ø	mm	**€ cromato** chrome chromée
10x1	300	
10x1	350	
10x1	400	
12x1	300	
12x1	350	
12x1	400	

art. 329

Prolunga in rame femmina cromata
Copper female extension
Extension de cuivre femme

CONF.: 50 PZ

misura size mesure Ø		mm	**€ 8x1M 10x1F**	**€ 10x1M 10x1F**
8	x	105		
8	x	120		
8	x	135		
8	x	140		
8	x	150		
8	x	165		
8	x	195		
8	x	200		
8	x	250		
8	x	270		
8	x	300		
8	x	350		
8	x	500		

art. 480

Attacco flessibile in acciaio inox M1/2 F1/2 specifico per apparecchi igienico sanitari. Serie DN 10 Ø 14

Attack flexible stainless steel M1/2, F1/2 specific hygiene appliances health

Attaque souple en acier inoxydable M1/2 F1/2 appareils spécifiques d'hygiène la santé

CONF.: 10 PZ

misura size mesure **mm**	**DN 10 € cromato** chrome chromée
200	
250	
300	
350	
400	
500	
600	
800	
1000	

art. 481

Attacco flessibile in acciaio inox F1/2, F1/2 specifico per apparecchi igienico sanitari. Serie DN 10 Ø 14

Attack flexible stainless steel F1/2, F1/2 specific hygiene appliances health

Attaque souple en acier inoxydable F1/2, F1/2 appareils spécifiques d'hygiène la santé

CONF.: 25 PZ

misura size mesure **mm**	**DN 10 € cromato** chrome chromée
200	
250	
300	
350	
400	
500	
600	
800	
1000	

art. 482

Attacco flessibile in acciaio inox per monoforo o monocomando Serie DN 6 Ø 8 - DN 8 Ø 10-12

Attack flexible stainless steel for one hole single lever or

Attaque souple en acier inoxydable d'un levier simple trou ou

CONF.: 25 PZ

misura size mesure **mm**	**DN 6 € 8x1 F 3/8"**	**DN 6 € 8x1 F 1/2"**	**DN 8 € 10x1 F 3/8"**	**DN 8 € 10x1 F 1/2"**	**DN 8 € 12x1 F 3/8"**	**DN 8 € 12x1 F 1/2"**
300						
350						
400						
500						
700						

art. 325

Tubo in rame ricotto in rotolo

Copper tube roll

Tube cuivre recuit en couronne

CONF.: 1 PZ

misura size mesure **Ø**	**mt**	**€ cromato** chrome chromée	**€ grezzo** raw brut
10	5		
12	5		
14	5		

art. 325/A

Tubo in rame ricotto spiralato

Spiral soft copper

Tube cuivre recuit en spirale

CONF.: 1 PZ

misura size mesure **Ø**	**mt**	**€ cromato** chrome chromée
10	5	
12	5	

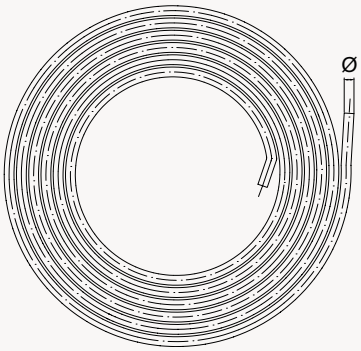

10

CURVE E SQUADRETTE

90° Tube / Coude pour vidage sous-lavabo

art. 304 Pesante

Curva per scarico sottolavabo
Brass 90° tube
Coude pour vidage sous-lavabo, modele lourd

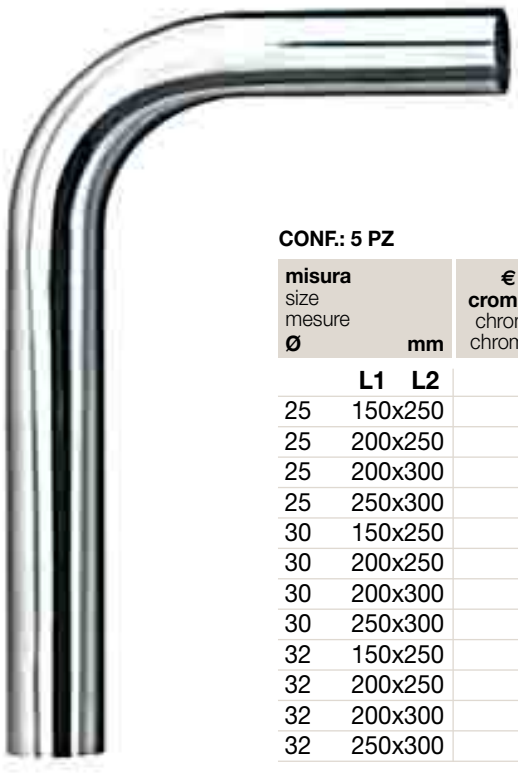

CONF.: 5 PZ

misura size mesure **Ø**	**mm** L1	L2	**€ cromato** chrome chromée
25	150	250	
25	200	250	
25	200	300	
25	250	300	
30	150	250	
30	200	250	
30	200	300	
30	250	300	
32	150	250	
32	200	250	
32	200	300	
32	250	300	

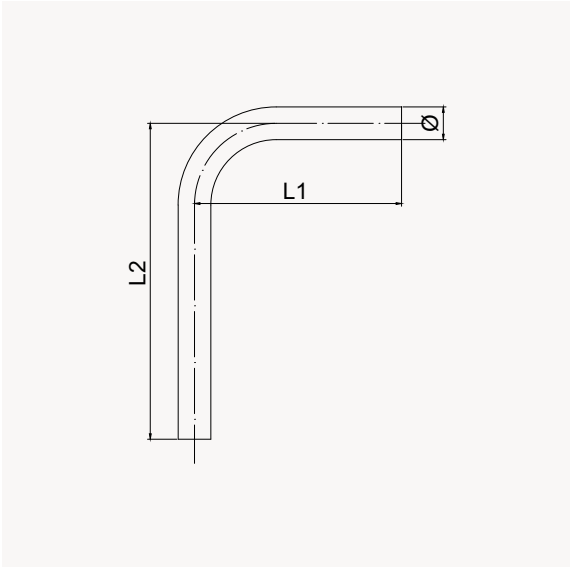

art. 304/L Leggera

Curva per scarico sottolavabo
Brass 90° tube
Coude pour vidage sous-lavabo, modele lourd

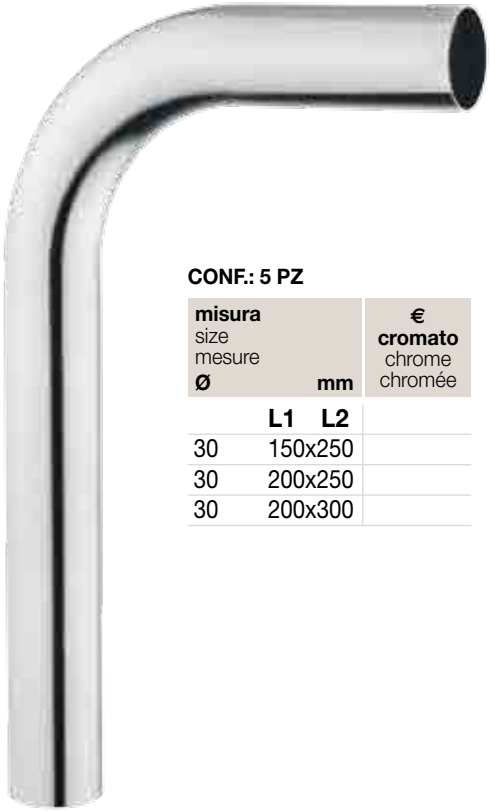

CONF.: 5 PZ

misura size mesure **Ø**	**mm** L1	L2	**€ cromato** chrome chromée
30	150	250	
30	200	250	
30	200	300	

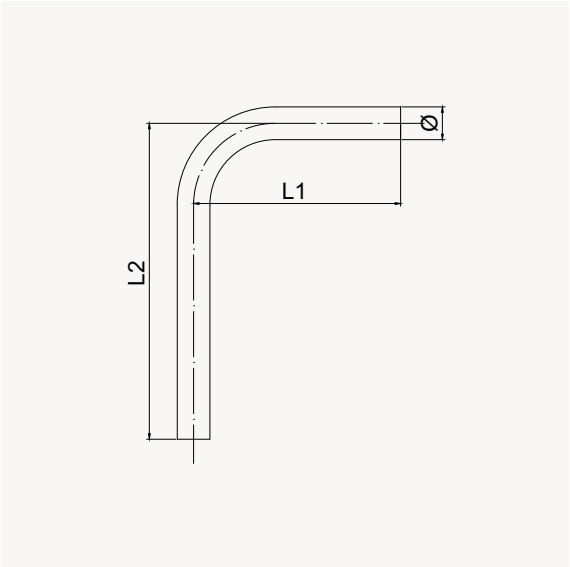

art. 330

Curva per scarico sottolavabo a raggio stretto

Brass 90° tube narrow radius

Coude pour vidage sous lavabo, petit rayon

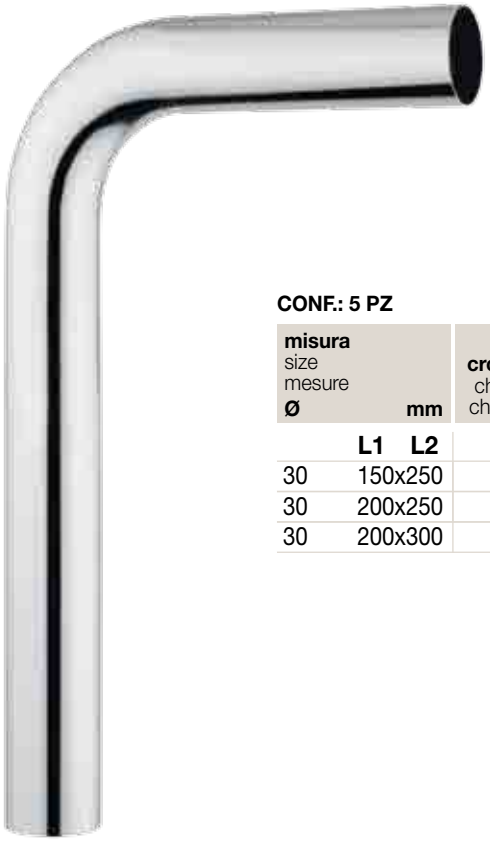

CONF.: 5 PZ

misura size mesure **Ø**	**mm**	**€ cromato** chrome chromée
	L1 L2	
30	150x250	
30	200x250	
30	200x300	

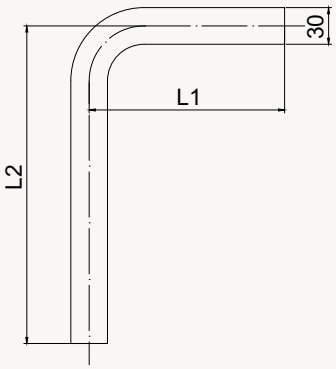

art. 240/S

Squadretta in rame solo tubetto

Copper stop cock straight

Tube en cuivre recuit, pliable

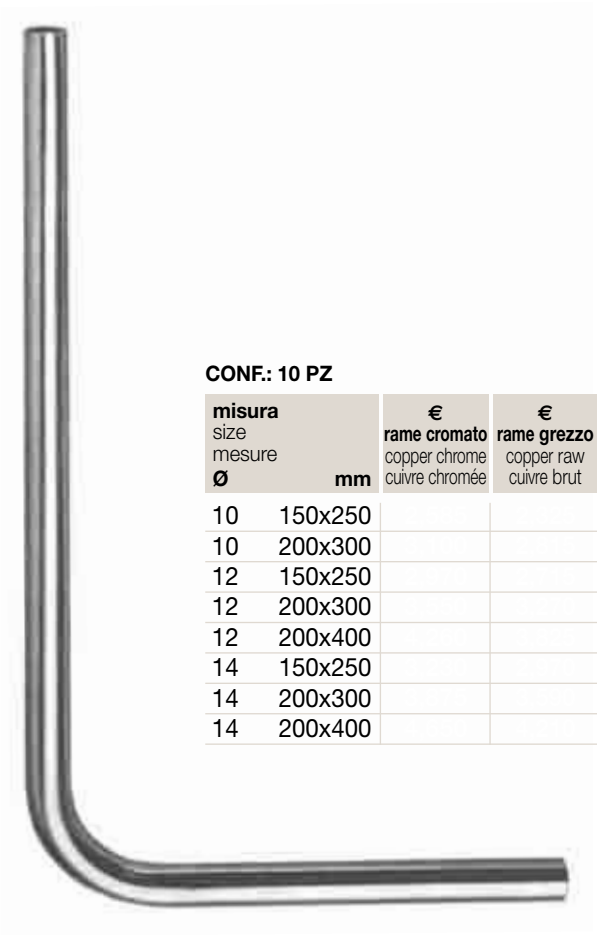

CONF.: 10 PZ

misura size mesure **Ø**	**mm**	**€ rame cromato** copper chrome cuivre chromée	**€ rame grezzo** copper raw cuivre brut
10	150x250		
10	200x300		
12	150x250		
12	200x300		
12	200x400		
14	150x250		
14	200x300		
14	200x400		

art. 240

Squadretta in rame completa di niples e rosone in ottone
Complete copper-brass stop cock
Tube en cuivre-laiton recuit

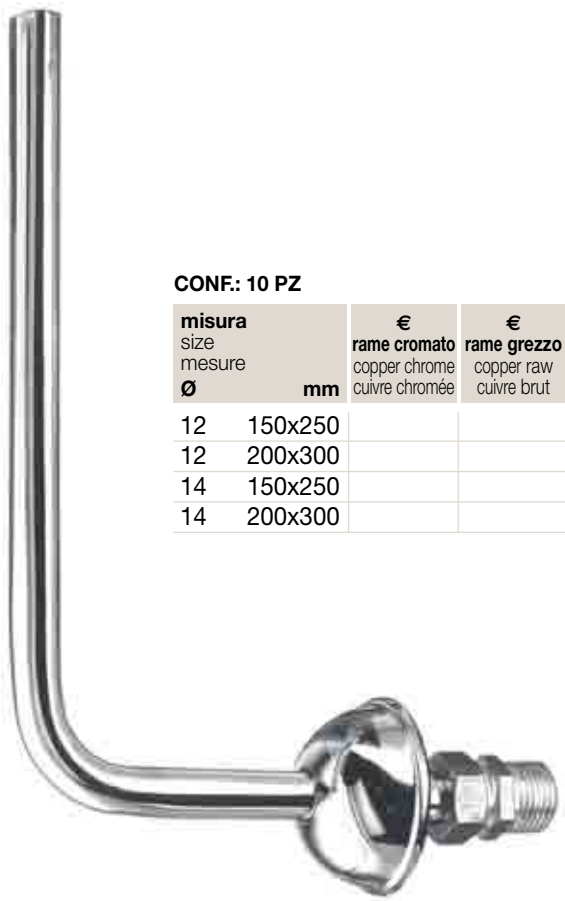

CONF.: 10 PZ

misura size mesure **Ø**	**mm**	**€ rame cromato** copper chrome cuivre chromée	**€ rame grezzo** copper raw cuivre brut
12	150x250		
12	200x300		
14	150x250		
14	200x300		

art. 239

Squadretta in rame completa di rosone e niples ottone, dado, ranella e guarnizione
Complete copper-brass with niples and washer
Tube en cuivre-laiton avec ecrou

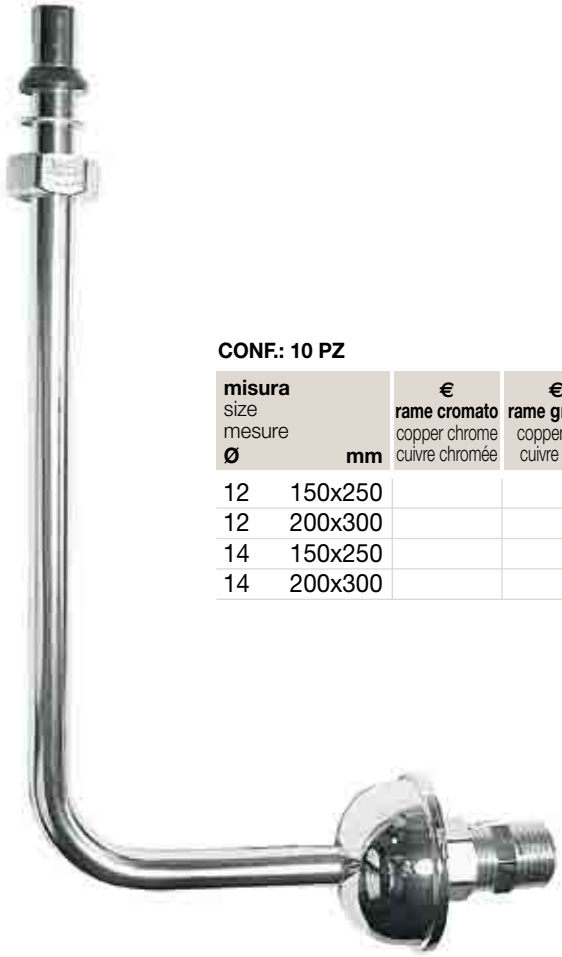

CONF.: 10 PZ

misura size mesure **Ø**	**mm**	**€ rame cromato** copper chrome cuivre chromée	**€ rame grezzo** copper raw cuivre brut
12	150x250		
12	200x300		
14	150x250		
14	200x300		

art. 337

Rubinetto per cassetta WC completo
Tap for WC flush complete
Robinet pour chasse WC complet

CONF.: 10 PZ

misura size mesure **Ø**	**€ cromato** chrome chromée
3/8" x 3/8"	
3/8" x 1/2"	

11

CURVETTE SOTTOLAVABO

Stop bend / Coude sous-lavabo

art. 261

Curvetta sottolavabo attacco 1/2". Cromata, regolabile 5-9 cm
Adjustable curve, attac 1/2". Chrome
Réglable courbe, attaque 1/2". Chromée

CONF.: 50 PZ

misura size mesure **Ø**	**€ cromato** chrome chromée
1/2"	

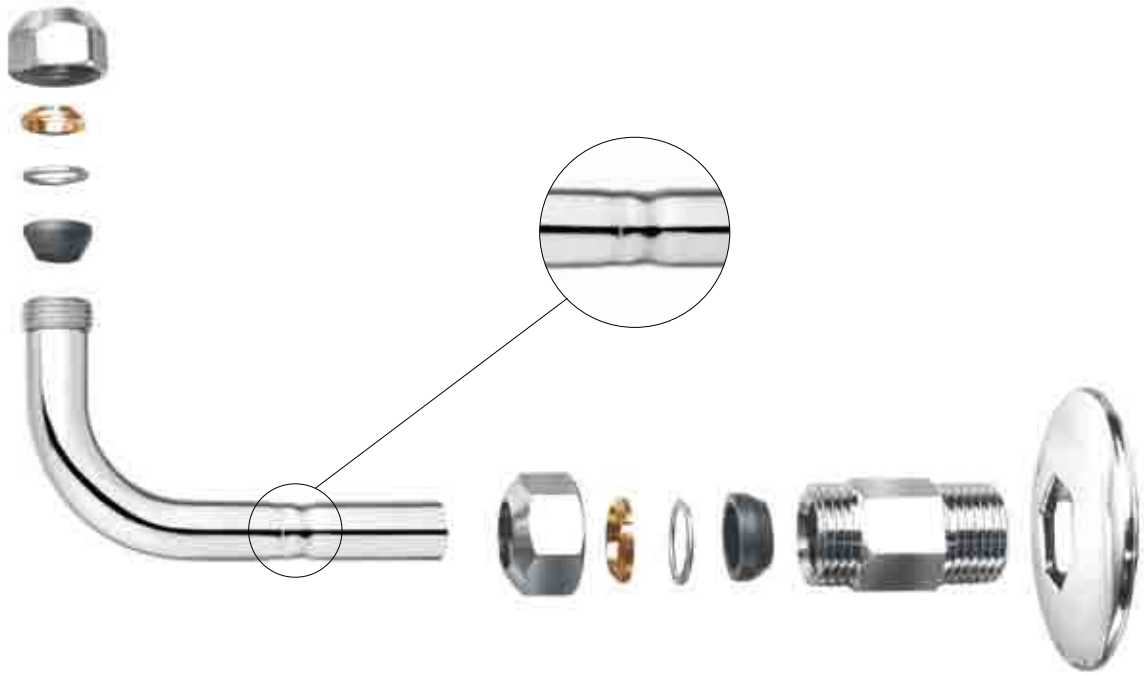

art. 268

Curvetta sottolavabo in tubo rame, 1/2" regolabile 7-16 cm
Stop bend in copper tube adjustable
Coude sous-lavabo en tube cuivre réglable

CONF.: 50 PZ

misura size mesure **Ø**	**€ cromato** chrome chromée
1/2"	

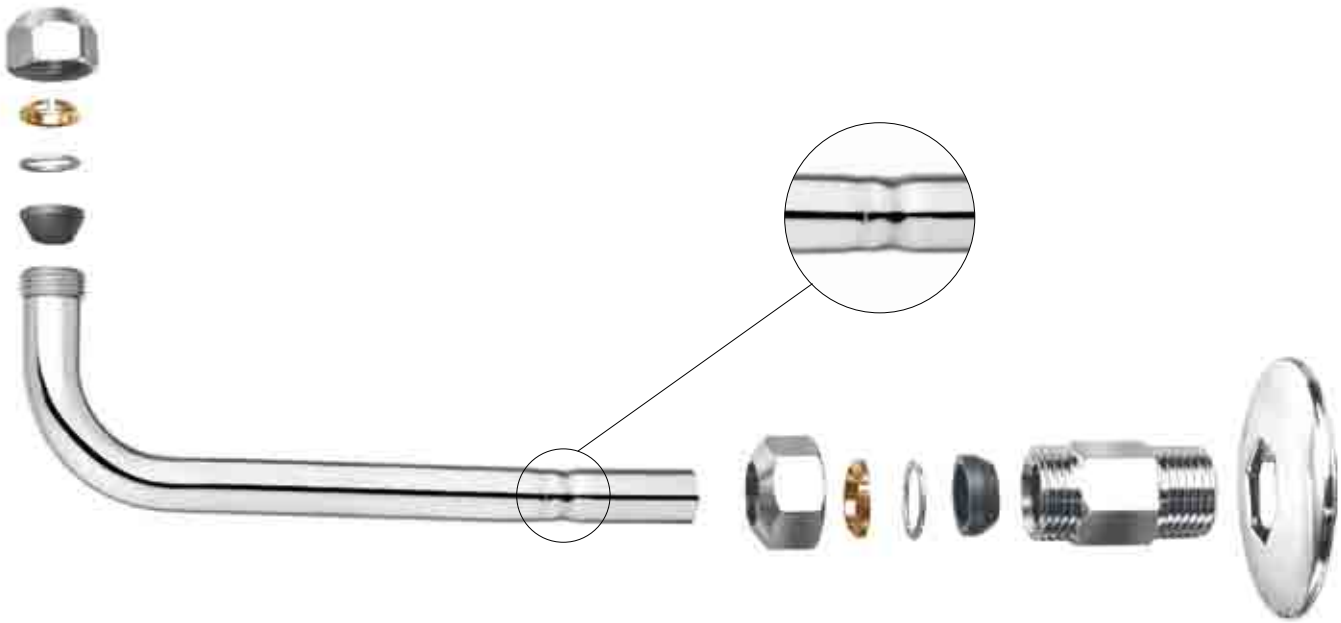

art. 262

Curvetta sottolavabo fissa, in tubo rame
Stop bend in copper tube fixed
Coude sous-lavabo en tube cuivre fixe

CONF.: 50 PZ

misura size mesure **Ø**	**€ cromato** chrome chromée
Att. 3/8”	
Att. 1/2”	
Att. 1/2” SMONTATA	

art. 263

Curvetta stampata sottolavado fissa 90°
Stop bend complete 90° fixed
Tube matricé sous-lavabo fixe 90° en laiton

CONF.: 50 PZ

misura size mesure **Ø**	**€ cromato** chrome chromée
Att. 3/8”	
Att. 1/2”	
Att. 1/2” SMONTATA	

Tutte le curvette hanno ranelle bloccatubo e guarnizioni in gomma stampata in NBR 90 Shore
All bends have bloccatubo washers and gaskets molded rubber NBR 90 Shore
Tous les virages ont des rondelles et des joints moulés bloccatubo caoutchouc NBR 90 Shore

art. 264

Curvetta sottolavabo fissa, in ottone stampata
Stop bend complete fixed
Tube matricé sous-lavabo fixe, en laiton

CONF.: 50 PZ

misura size mesure **Ø**	**€ cromato** chrome chromée
Att. 3/8”	
Att. 1/2”	
Att. 1/2” SMONTATA	

art. 269

Curvetta sottolavabo fissa 90°, con calotta alta
Stop bend complete 90° fixed, with high cap
Tube matricé sous-lavabo fixe 90°, en laiton, avec ecrou haut

CONF.: 50 PZ

misura size mesure **Ø**	**€ cromato** chrome chromée
Att. 3/8”	
Att. 1/2”	

art. 280/282

Curvetta stampata in ottone per saliscendi con rosone inox protetto o in ottone cromato
Stop bend with inox rosette or brass
Coude matricé pour sortie flexible de douche, avec rosace inox ou laiton

CONF.: 40 PZ

misura size mesure **Ø**	**€ cromato** chrome chromée
280 - Att. 1/2” ros. inox	
282 - Att. 1/2” ros. ottone	

art. 281

Curvetta stampata in ottone per saliscendi con dado conico
Stop bend with inox rosette or brass
Coude matricé pour sortie flexible de douche, avec rosace inox ou laiton

CONF.: 40 PZ

misura size mesure **Ø**	**€ cromato** chrome chromée

Tutte le curvette hanno ranelle bloccatubo e guarnizioni in gomma stampata in NBR 90 Shore
All bends have bloccatubo washers and gaskets molded rubber NBR 90 Shore
Tous les virages ont des rondelles et des joints moulés bloccatubo caoutchouc NBR 90 Shore

art. 284

CONF.: 10 PZ

Curva scaldabagno. Cromata
Curve heater. Chrome
Chauffe curve. Chromée

misura size mesure **Ø**	**€ cromato** chrome chromée
1/2” x 1/2”	
3/4” x 1/2”	

art. 630

CONF.: 1 PZ

Presa acqua in ottone.
1/2”M x 1/2”M. Cromata
Brass wall water socket. 1/2”M x 1/2”M. Chrome
Prise d’eau en lation 1/2”M x 1/2”M. Chromée

misura size mesure **Ø**	**€ cromato** chrome chromée
Att. 1/2”	

art. 632

CONF.: 1 PZ

Presa acqua in ottone, con rosone
1/2”M x 1/2”M. Cromata
Brass wall water socket. 1/2”M x 1/2”M. Chrome
Prise d’eau en lation 1/2”M x 1/2”M. Chromée

misura size mesure **Ø**	**€ cromato** chrome chromée
Att. 1/2”	

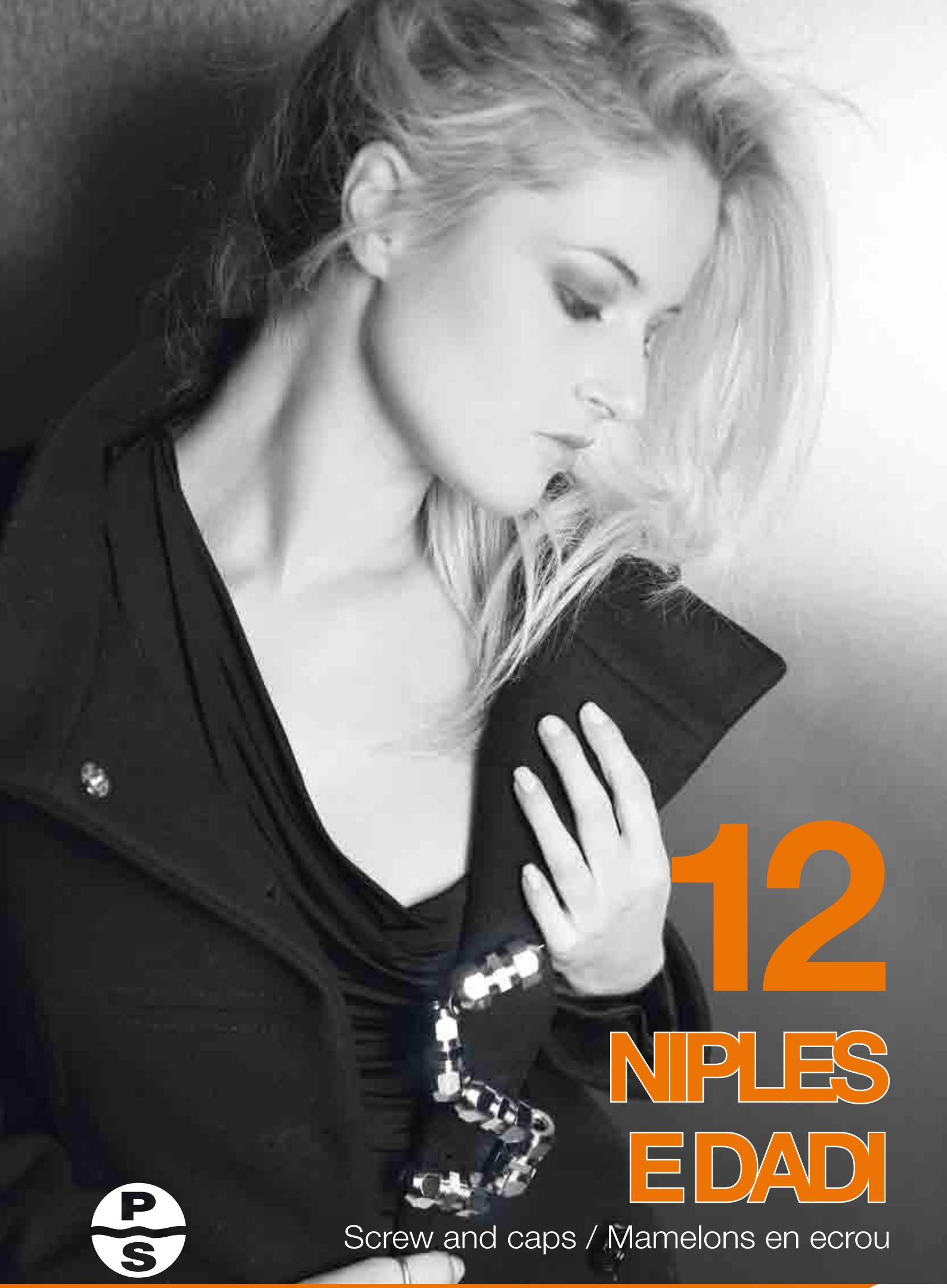

12

NIPLES E DADI

Screw and caps / Mamelons en ecrou

art. 306

Dado in ottone
Low cap
Ecrou décolleté brut o chromée

CONF.: 100 PZ

misura size mesure Ø	Ø	€ **giallo** brass laiton	€ **cromato** chrome chromée
3/8”	10		
1/2”	10		
1/2”	12-14		
1”	26		
1” 1/4	32		

art. 308

Dado conico in ottone
Conical low cap
Ecrou conique chromée

CONF.: 100 PZ

misura size mesure Ø	Ø	€ **giallo** brass laiton	€ **cromato** chrome chromée
3/8”	10		
1/2”	14		

art. 348

Dado conico alto per curvette sottolavabo
Conical high cap
Ecrou conique haut

CONF.: 50 PZ

misura size mesure Ø		Ø	€ **giallo** brass laiton	€ **cromato** chrome chromée
3/8”	x	10		

art. 349

Prolunga per curvetta, H = 30 mm
Extension for stop bend, H = 30 mm
Allonge pour tube maticé, H = 30 mm

CONF.: 10 PZ

misura size mesure Ø		Ø	€ **giallo** brass laiton	€ **cromato** chrome chromée
3/8”	x	3/8”		

art. 359

Dado conico alto per curvetta con ogiva
High conic ring nut for curve with ogive
Écrou conique haut pour courbe avec ogive

CONF.: 50 PZ

misura size mesure Ø	€ **cromato** chrome chromée
3/8 - Ø10	

art. 307

Niples in ottone per curva sottolavabo L = 30 mm
Brass niples with low cap, 30 mm
Mamelon décolleté, brut ou chromé pour coude sous-lavabo, 30 mm

CONF.: 25 PZ

misura size mesure **Ø**	**Ø**	**€ giallo** brass laiton	**€ cromato** chrome chromée
3/8”x3/8”	10		
3/8”x1/2”	10		
1/2”x1/2”	12-14		

art. 313

Niples M-M in ottone
Double brass screw
Mamelon MM

CONF.: 25 PZ

misura size mesure **Ø**	**€ giallo** brass laiton	**€ cromato** chrome chromée
3/8” x 3/8”		
1/2” x 1/2”		
3/4” x 3/4”		
1” x 1”		

art. 315

Niples in ottone per curva sottolavabo con dado conico
Brass niples with conical cap
Mamelon décolleté, brut ou chromé pour coude sous-lavabo

CONF.: 25 PZ

misura size mesure **Ø**	**H**	**€ giallo** brass laiton	**€ cromato** chrome chromée
10 - 3/8”x3/8”	30		
10 - 3/8”x1/2”	30		
14 - 1/2”x1/2”	30		
10 - 3/8”x1/2”	40		
14 - 1/2”x1/2”	40		

art. 316

Niples M-F in ottone con dado conico e guarnizioni
Brass joint with conical cap
Mamelon femelle avec ecrou conique et joints M-F

CONF.: 25 PZ

misura size mesure **M**		**F**	**Ø**	**€ cromato** chrome chromée
3/8”	x	3/8”	10	
3/8”	x	3/8”	12	
3/8”	x	1/2”	10	
3/8”	x	1/2”	12	
1/2”	x	1/2”	14	

art. 317

Raccordo M-M di giunzione in ottone
Double brass joint conical cap
Jonction MM, laiton

CONF.: 25 PZ

misura size mesure Ø	Ø	€ giallo brass laiton	€ cromato chrome chromée
3/8”	10		
1/2”	14		

art. 326

Niples in ottone per curva sottolavabo con dado conico e rosone esagonale inox
Brass niples with conical cap
Mamelon décolleté, brut ou chromé pour coude sous-lavabo

CONF.: 25 PZ

misura size mesure Ø	Ø	H	€ cromato chrome chromée
3/8”-1/2”	10	40	
1/2”-1/2”	14	40	

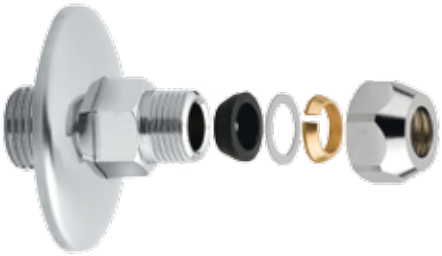

art. 328

Niples in ottone per curva sottolavabo con rosone esagonale inox
Brass niples with inox rosette
Mamelon décolleté, brut ou chromé pour coude sous-lavabo avec rosace inox

CONF.: 25 PZ

misura size mesure Ø	Ø	H	€ cromato chrome chromée
3/8”-1/2”	10	40	
1/2”-1/2”	14	40	

art. 352

Ogiva per calotta alta
Ogive for high cap
Ogive pour ecrou haut

CONF.: 100 PZ

misura size mesure Ø	Ø	€ cromato chrome chromée
3/8”	10,2	

13

RACCORDI E PROLUNGHE

Unions and extension / Raccord et allonge

art. 450

Raccordo retrogruppo con foro 3/8” e dado girevole
Unions with turning nut with hole
Raccord arrière pour mèlangeur avec ecrou prisonnier-percé

CONF.: 10 PZ

misura size mesure Ø	€ **cromato** chrome chromée
3/4” x 3/4”	

art. 451

Raccordo retrogruppo con dado girevole
Unions with turning nut with hole
Raccord arrière pour mèlangeur avec prisonnier

CONF.: 10 PZ

misura size mesure Ø	€ **cromato** chrome chromée
3/4” x 3/4”	

art. 452

Raccordo retrogruppo con foro 3/8”
Extension with hole
Raccord arrière pour mèlangeur, percé

CONF.: 10 PZ

misura size mesure Ø	€ **cromato** chrome chromée
3/4” x 3/4”	

art. 453

Raccordo retrogruppo 3/4”
Extension
Raccord arrière pour mèlangeur

CONF.: 10 PZ

misura size mesure Ø	€ **cromato** chrome chromée
3/4” x 3/4”	

art. 470

Manicotto cromato per tubo sifone
Chrome coupling
Manchon chromée

CONF.: 10 PZ

misura size mesure Ø	€ **cromato** chrome chromée
26 x 26	
32 x 32	

art. 455

Raccordo di giunzione in ottone M-F
Brass joint male-female
Coude MF laiton

CONF.: 10 PZ

misura size mesure Ø		Ø	€ **giallo** brass laiton	€ **cromato** chrome chromée
1/4”	x	1/4”		
3/8”	x	3/8”		
1/2”	x	1/2”		
3/4”	x	3/4”		
1”	x	1”		
1”1/4	x	1”1/4		
1”1/2	x	1”1/2		
2”	x	2”		

art. 456

Raccordo di giunzione in ottone F-F
Brass joint female
Coude FF laiton

CONF.: 10 PZ

misura size mesure Ø		Ø	€ **giallo** brass laiton	€ **cromato** chrome chromée
1/4”	x	1/4”		
3/8”	x	3/8”		
1/2”	x	1/2”		
3/4”	x	3/4”		
1”	x	1”		
1”1/4	x	1”1/4		
1”1/2	x	1”1/2		
2”	x	2”		

art. 457

Raccordo di giunzione a TEE
Brass female tee
Coude TÉ F laiton

CONF.: 10 PZ

misura size mesure Ø	€ **giallo** brass laiton	€ **cromato** chrome chromée
1/4”		
3/8”		
1/2”		
3/4”		
1”		
1”1/4		
1”1/2		
2”		

art. 458

Manicotto in ottone F-F
Brass coupling female
Manchon FF laiton

CONF.: 10 PZ

misura size mesure Ø	€ **giallo** brass laiton	€ **cromato** chrome chromée
1/4”		
3/8”		
1/2”		
3/4”		
1”		
1”1/4		
1”1/2		
2”		

art. 459

Prolunga in ottone pesante Ø27 con esagono
Brass extension with hexagonal
Allonge laiton avec 6 pans

CONF.: 10 PZ

misura size mesure **F**	**mm**	**€ giallo** brass laiton	**€ cromato** chrome chromée
3/8”	10		
3/8”	15		
3/8”	20		
3/8”	25		
3/8”	30		
3/8”	40		
3/8”	50		
1/2”	10		
1/2”	15		
1/2”	20		
1/2”	25		
1/2”	30		
1/2”	40		
1/2”	50		
3/4”	10		
3/4”	15		
3/4”	20		
3/4”	25		
3/4”	30		
3/4”	40		
3/4”	50		

art. 460

Prolunga ridotta M-F con esagono
Brass reanced extension M-F with inside hexagon
Allonge rèduite avec 6 pans intèrieur-laiton M-F

CONF.: 10 PZ

misura size mesure **M**		**F**	**€ giallo** brass laiton	**€ cromato** chrome chromée
3/8”	x	1/2”		
3/8”	x	3/4”		
1/2”	x	3/8”		
1/2”	x	3/4”		
3/4”	x	1/2”		
3/4”	x	1”		
1”	x	3/4”		
1”	x	1”1/4		

art. 461

Riduzione in ottone M-F
Brass hexagonal adaptor male-female
Reduction MF laiton

CONF.: 10 PZ

misura size mesure **M**		**F**	**€ giallo** brass laiton	**€ cromato** chrome chromée
3/8”	x	1/4”		
1/2”	x	3/8”		
3/4”	x	1/2”		
1”	x	3/4”		
1”1/4	x	1”		

art. 464

Gomito M-F flangiato
Joint male-female
Coude MF

CONF.: 10 PZ

misura size mesure Ø	€ giallo brass laiton	€ cromato chrome chromée
1/2” x 1/2”		

art. 465

Gomito F flangiato
Joint female
Coude F

CONF.: 10 PZ

misura size mesure Ø	€ giallo brass laiton	€ cromato chrome chromée
1/2” x 1/2”		

art. 466

Gomito M-F flangiato con dado conico
Joint male-female with conical cap
Coude MF avec ecrou conique

CONF.: 10 PZ

misura size mesure F		Ø	€ cromato chrome chromée
1/2”	x	10	
1/2”	x	12	

art. 469

Raccordo 3 vie MFF
Unions 3-way male-female-female
Raccord 3-way MFF

CONF.: 50 PZ

misura size mesure Ø	€ giallo brass laiton	€ cromato chrome chromée
1/2”		

art. 249

CONF.: 10 PZ

Raccordo MM 3/4 x 1/2 eccentrico retrogruppo cromato con rosone
Male-male 3/4 x 1/2 eccentric fitting rear group chrome plated with washer
Raccord MM 3/4 x 1/2 excentrique avec rosace

misura size mesure **cm**	**€ cromato** chrome chromée
4	
6	
8	
10	

art. 250

CONF.: 10 PZ

Raccordo MF eccentrico nichelato per radiatore
Male-female eccentric fitting for radiator nichel plated
Raccord MF excentrique nichelé

misura size mesure **Ø**	**€ nichelato** nickel-plated nichelé
3/8” x 10	
3/8” x 20	
3/8” x 30	
3/8” x 40	
3/8” x 50	
3/8” x 60	
1/2” x 10	
1/2” x 20	
1/2” x 30	
1/2” x 40	
1/2” x 50	
1/2” x 60	

art. 467

CONF.: 10 PZ

Gomito per tubetto rame
Duble elbow
Coude pour tube en cuivre

misura size mesure **Ø**	**€ cromato** chrome chromée
3/8” x 10	

art. 468

CONF.: 10 PZ

Raccordo di giunzione a TEE
Brass female tee
Coude TE F laiton chromée

misura size mesure **Ø**	**€ cromato** chrome chromée
3/8” x 10	

14

TAPPI

Cover / Cache-trou

art. 510

Tappo copriforo in ottone
Brass cover plate
Cache-trou laiton

CONF.: 50 PZ

misura size mesure **Ø**	**€ cromato** chrome chromée	**€ bianco** white blanc
43		
49		

Colori a richiesta
Colours on request
Couleurs sur demande

art. 511

Tappo saltarello in ottone
Brass cover plate
Clapet de vidage laiton chromée

CONF.: 40 PZ

misura size mesure **Ø**	**Ø**	**€ cromato** chrome chromée
1”	37	
1”1/4	40	

art. 512

Tappo per colonna vasca
Cover for bath
Clapet de vidage laiton chromée

CONF.: 50 PZ

misura size mesure **Ø**	**Ø**	**€ cromato** chrome chromée
1”1/2	43	

art. **513**

Tappo a fungo per lavabo e bidet in ABS
ABS cover plate
Clapet champignon Ø 65
pour lavabo at bidet ABS chromée

CONF.: 1 PZ

misura size mesure **Ø**	**€ cromato** chrome chromée
65	

art. **503**

Tappo salterello in acciaio e plastica
Steel and plastic cover plate
Clapet de viadage en acier et plastique

CONF.: 40 PZ

misura size mesure **Ø**	**€ cromato** chrome chromée
1”	
1”1/4	

art. **504**

Tappo salterello in ottone e plastica
Brass and plastic cover plate
Clapet de viadage en laiton et plastique

CONF.: 40 PZ

misura size mesure **Ø**	**€ cromato** chrome chromée
1”1/4	

art. 514

Tappo per piletta in gomma nera con catenella e anello
Waste plug
Bouchon de bonde avec chainette en caotchoue noir

CONF.: 50 PZ

misura size mesure Ø	L (catena)	€
31	25	
40	45	
44	45	
47	45	
52	33	

art. 310

Tappo in ottone giallo con rosetta inox e vite in ottone nichelata
Complete brass cover plate with screw nickel-plated
Cache-trou laiton brut avec rosace inox et vis laiton nichelé

CONF.: 25 PZ

misura size mesure Ø	€
3/8”	
1/2”	

art. 345

Tappo maschio in ottone
Brass male plug
Bouchon M laiton male

CONF.: 25 PZ

misura size mesure Ø	€ giallo brass laiton	€ cromato chrome chromée
3/8”		
1/2”		
3/4”		
1”		
1”1/4		
1”1/2		

art. 346

Tappo femmina in ottone
Brass hexagonal cap
Bouchon F laiton femelle

CONF.: 25 PZ

misura size mesure Ø	€ giallo brass laiton	€ cromato chrome chromée
3/8”		
1/2”		
3/4”		
1”		
1”1/4		
1”1/2		

15

GUARNIZIONI E RANELLE

Ogive-Gaskets / Ogive-Joints

art. 311

Ranella spaccata in ottone

Cut brass ogive

Rondelle fendue en laiton

misura size mesure A	B	€ ottone brass laiton
3/8”	10,2	
1/2”	14,2	

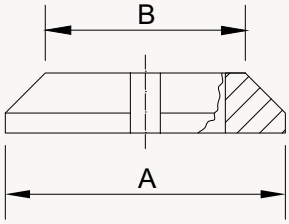

art. 312

Ranella in alluminio

Aluminium ogive

Rondelle en aluminium

CONF.: 100 PZ

misura size mesure A	B	€ x 100 pz alluminio aluminium aluminium
3/8”	10	
1/2”	12-14	

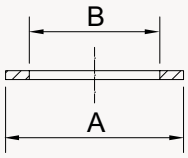

art. 314

Guarnizione conica in gomma

Rubber conical nut

Coude FF laiton

CONF.: 100 PZ

misura size mesure A	B	€ x 100 pz gomma rubber caoutchouc
3/8”	10	
1/2”	12-14	

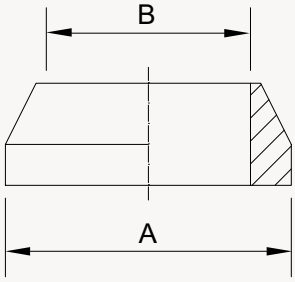

art. 343

Guarnizioni ecologiche esente amianto per sanitaria

Gaskets for bathroom finishings

Joints ecologiques sans amiante pour sanitaire

CONF.: 100 PZ

misura size mesure Ø	€
3/8”	
1/2”	
3/4” 24x18 norm.	
3/4” 24x16 spec.	
1” 30x24 norm.	
1” 30x21 spec.	
1”1/4	
1”1/2	
2”	

art. 350

Guarnizioni con filtro in acciaio inox piano 1/2”
Gaskets with stainless steel filter plan 1/2”
Joints avec filtre en acier inoxydable plancher 1/2”

CONF.: 100 PZ

misura size mesure **Ø**	**€**
1/2”	

art. 351

Guarnizioni con filtro in acciaio inox bombato 1/2”
Gaskets with stainless steel filter domed 1/2”
Joints avec filtre en acier inoxydable bombé 1/2”

CONF.: 100 PZ

misura size mesure **Ø**	**€**
1/2”	

art. 353

Ricambio OR per tappi art. 504, 511 e 512
OR spare part for plugs item 504, 511 and 512
Pièce détachée OR pour bouchons art. 504, 511 et 512

CONF.: 100 PZ

misura size mesure **Ø**	**€**
28x3 - 1”	
32x3 - 1”1/4	
36x3 - 1”1/2	

art. 354

Guarnizione in gomma
Rubber nut
Joint en caoutchouc

CONF.: 100 PZ

misura size mesure **Ø**	**€**
1/2”	

art. 344

Kit guarnizioni piane
Kit gaskets
Kit de joints

1 CONF. DA 550 PZ.

misura size mesure Ø - PZ	€

pezzi pieces pièces	misura size mesure Ø
* 100	3/8”
* 80	1/2”
* 40	3/4” normale
* 40	1” normale
* 20	1”1/4
* 5	1”1/2

pezzi pieces pièces	misura size mesure Ø
** 100	3/8”x2
** 80	1/2”x2
** 20	3/4” normale
** 40	1”x2 normale
** 20	1”1/4x2
** 5	1”1/2x2

* **Esenti amianto ecologiche per sanitaria**
Free from asbestos environment-friendly for sanitary use
Exempts amiante écologiques pour sanitaire

****Fibra supersinterite per sanitaria**
Supersinterite fibre for sanitary use - Fibre supersinterite pour sanitaire

art. 347

Kit guarnizioni O-Ring
O-Ring kit
O-Ring kit

1 CONF. DA 237 PZ.

misura size mesure Ø - PZ	€

pezzi pieces pièces	misura size mesure Ø
50	8,90x1,90
30	8,90x2,70
20	10,50x2,70
20	12,10x2,70
20	13,60x2,70
12	15,10x2,70
50	17,17x1,75
10	18x3
25	25x3

16

CANNE PER LAVELLO

Spout for sink / Bec pour èvier

art. 501

Canna per lavello "Universale" a S, att. 3/4"
Universal S spout for sink 3/4"
Bec pour èvier "universel" en S 3/4"

CONF.: 10 PZ

misura size mesure Ø	L	€ cromato chrome chromée
18	160	
18	200	
18	250	
18	300	
18	350	
18	400	

art. 502

Canna per lavello "Universale" a U, att. 3/4"
Universal U spout for sink
Bec pour èvier "universel" en U

CONF.: 10 PZ

misura size mesure Ø	L	€ cromato chrome chromée
18	160	
18	200	
18	250	
18	300	

art. 505

Canna per monoforo "Universale" a Jota, att. 3/4"
Universal Jota spout for single hole
Bec de monotrou col de cigne

CONF.: 10 PZ

misura size mesure Ø	L	€ cromato chrome chromée
18	150	
18	200	

art. 500

Canna a ponte con rompigetto in ottone, att. 3/4” e ghiera esagonale
Single sink with jet-breaker and hexagonal cap
Bec “pont” avec brise-jet laiton
et ècrou 3/4” exagonal

CONF.: 10 PZ

misura size mesure Ø	L	€ **cromato** chrome chromée
18	185	

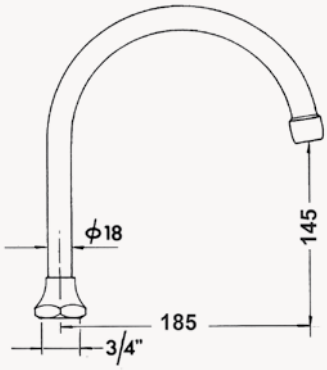

art. 506

Canna per lavello “Universale” a S con rompigetto in ottone, att. 3/4” e ghiera esagonale
Universal S spout for sink with jet-breaker brass and hexagonal cap
Bec pour èvier “universel” en S
avec brise-jet laiton et écrou 3/4” exagonal

CONF.: 10 PZ

misura size mesure Ø	L	€ **cromato** chrome chromée
18	160	
18	200	
18	250	
18	300	
18	350	
18	400	

art. 507

CONF.: 10 PZ

Canna per lavello "Universale" a U con rompigetto in ottone, att. 3/4" e ghiera esagonale

Universal U spout for sink with jet-breaker brass and hexagonal cap

Bec pour èvier "universel" en U avec brise-jet laiton et écrou 3/4" exagonal

misura size mesure Ø	L	€ **cromato** chrome chromée
18	160	
18	200	
18	250	
18	300	

art. 508

CONF.: 10 PZ

Canna per lavello "Universale" a Jota con rompigetto in ottone, att. 3/4" e ghiera esagonale

Universal J spout for sink with jet-breaker brass and hexagonal cap

Bec pour èvier "universel" en J (col del cigne) avec brise-jet laiton et écrou 3/4" exagonal

misura size mesure Ø	L	€ **ottone** brass laiton
18	150	
18	200	

art. 530

Canna a S telescopica regolabile per lavello, att. 3/4” con ghiera esagonale

Telescopic, adjustable tube S for sink, hexagonal cap 3/4”

Canule a S, telescopique, réglables pour évier, écrou 3/4” exagonal

CONF.: 10 PZ

misura size mesure Ø	L	€ **cromato** chrome chromée
18	25-40	
18	30-50	

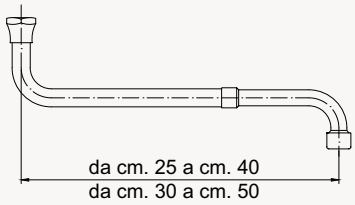

art. 531

Canna a U telescopica regolabile per lavello, att. 3/4” con ghiera esagonale

Telescopic, adjustable tube U for sink, hexagonal cap 3/4”

Canule a U, telescopique, réglables pour évier, écrou 3/4” exagonal

CONF.: 10 PZ

misura size mesure Ø	L	€ **cromato** chrome chromée
18	25-40	
18	30-50	

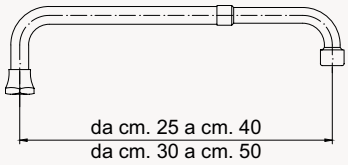

art. 532

Canna universale a ponte fissa, att. 3/4” con ghiera esagonale
Universal tube to fixed bridge with hexagonal cap 3/4”
Canule universelle à pont fixe avec écrou 3/4” exagonal

CONF.: 10 PZ

misura size mesure Ø	L	€ **cromato** chrome chromée
18	230	

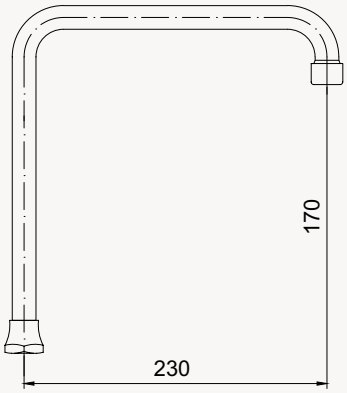

art. 533

Canna universale a ponte regolabile, att. 3/4” con ghiera esagonale
Universal tube to adjustable bridge with hexagonal cap 3/4”
Canule universelle à pont réglable avec écrou 3/4” exagonal

CONF.: 10 PZ

misura size mesure Ø	L	€ **cromato** chrome chromée
18	25-40	

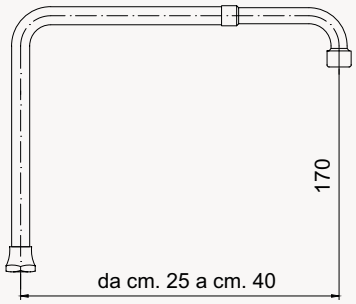

art. 536

Canna universale a ponte fissa, att. 3/4” con ghiera esagonale
Universal tube to fixed bridge with hexagonal cap 3/4”
Canule universelle à pont fixe avec écrou 3/4” exagonal

CONF.: 10 PZ

misura size mesure Ø	L	€ **cromato** chrome chromée
18	200	

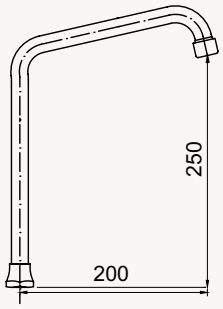

art. 537

Canna universale a ponte fissa, att. 3/4” con doppio getto in ottone e ghiera esagonale
Universal tube to fixed bridge, with brass double jet and hexagonal cap 3/4”
Canule universelle à pont fixe avec double jet en laiton et écrou 3/4” exagonal

CONF.: 10 PZ

misura size mesure Ø	L	€ **cromato** chrome chromée
18	200	

art. 540

Canna per lavello "Universale", att. 3/4" a "ponte" con doppio getto, in ottone e ghiera esagonale

Universal U spout for sink, with hexagonal cap

Bec pour èvier "universel" en U avec ècrou exagonal

CONF.: 10 PZ

misura size mesure Ø	L	€ **cromato** chrome chromée
18	185	

art. 545

Canna per lavello "Universale", att. 3/4" a "Jota" con doppio getto, in ottone

Universal J spout for sink 3/4"

Bec pour èvier "universel" en J 3/4"

CONF.: 10 PZ

misura size mesure Ø	L	€ **cromato** chrome chromée
18	150	
18	200	

art. 541

Canna per lavello "Universale" a S con doppio getto, att. 3/4" in ottone
Universal S spout for sink 3/4"
Bec pour èvier "universel" en S 3/4"

CONF.: 10 PZ

misura size mesure Ø	L	€ **cromato** chrome chromée
18	160	
18	200	
18	250	
18	300	

art. 542

Canna per lavello "Universale" a U con doppio getto, att. 3/4" in ottone
Universal U spout for sink
Bec pour èvier "universel" en U

CONF.: 10 PZ

misura size mesure Ø	L	€ **cromato** chrome chromée
18	160	
18	200	
18	250	
18	300	

art. 546

Canna per lavello "Universale" a S con doppio getto, att. 3/4" in ottone e ghiera esagonale
Universal S spout for sink, with hexagonal cap
Bec pour èvier "universel" en S avec ècrou exagonal

CONF.: 10 PZ

misura size mesure Ø	L	€ **cromato** chrome chromée
18	160	
18	200	
18	250	
18	300	

art. 547

Canna per lavello universale a “U” con doppio getto, att. 3/4” in ottone e ghiera esagonale

Universal U spout for sink, with brass double jet and hexagonal cap 3/4”

Bec pour èvier “universel” en U avec double jet en laiton et écrou 3/4” exagonal

CONF.: 10 PZ

misura size mesure Ø	L	€ **cromato** chrome chromée
18	160	
18	200	
18	250	
18	300	

art. 548

Canna per lavello “Universale” a Jota, att. 3/4” con doppio getto in ottone e ghiera esagonale

Universal J spout for sink with brass double jet and hexagonal cap 3/4”

Bec pour èvier “universel” en J (col del cigne) avec double jet en laiton et écrou 3/4” exagonal

CONF.: 10 PZ

misura size mesure Ø	L	€ **cromato** chrome chromée
18	150	
18	200	

17

ROMPIGETTI AERATORI

Jet breaker aerators / Brise-jet aérateur

art. 516

Rompigetto in ottone cromato 22F
Female jet-breaker 22F
Brise-jet laiton chromée 22F

misura size mesure	**€ (1 pz) cromato** chrome chromée
Conf. 50 PZ	
Conf. 500 PZ	

Le confezioni da 50 pezzi sono in buste da 2 pezzi
The pieces are in boxes of 50 packs of 2 pieces
Les pièces sont en boîtes de 50 sachets de 2 pièces

art. 517

Rompigetto in ottone cromato 24M
Male jet-breaker 24M
Brise-jet laiton chromée 24M

misura size mesure	**€ (1 pz) cromato** chrome chromée
Conf. 50 PZ	
Conf. 500 PZ	

Le confezioni da 50 pezzi sono in buste da 2 pezzi
The pieces are in boxes of 50 packs of 2 pieces
Les pièces sont en boîtes de 50 sachets de 2 pièces

art. 518

Aeratore in ottone cromato 22F
Female aerator 22F
Aérateur laiton chromée 22F

misura size mesure	**€ (1 pz) cromato** chrome chromée
Conf. 50 PZ	
Conf. 500 PZ	

Le confezioni da 50 pezzi sono in buste da 2 pezzi
The pieces are in boxes of 50 packs of 2 pieces
Les pièces sont en boîtes de 50 sachets de 2 pièces

art. 519

Aeratore in ottone cromato 24M
Male jet-breaker 24M
Aérateur laiton chromée 24M

misura size mesure	**€ (1 pz) cromato** chrome chromée
Conf. 50 PZ	
Conf. 500 PZ	

Le confezioni da 50 pezzi sono in buste da 2 pezzi
The pieces are in boxes of 50 packs of 2 pieces
Les pièces sont en boîtes de 50 sachets de 2 pièces

art. 520

Aeratore in ottone cromato 28M
Male jet-breaker 28M
Aérateur laiton chromée 28M

misura size mesure	**€ (1 pz) cromato** chrome chromée
Conf. 40 PZ	
Conf. 320 PZ	

Le confezioni da 40 pezzi sono in buste da 2 pezzi
The pieces are in boxes of 40 packs of 2 pieces
Les pièces sont en boîtes de 40 sachets de 2 pièces

art. 521

Snodo a incasso per art: 517 - 519
Swivel for items 517 - 519
Rotule pour art. 517 - 519

misura size mesure	**€ (1 pz) cromato** chrome chromée
Conf. 40 PZ	
Conf. 270 PZ	

Le confezioni da 40 pezzi sono in buste da 2 pezzi
The pieces are in boxes of 40 packs of 2 pieces
Les pièces sont en boîtes de 40 sachets de 2 pièces

art. 528

Aeratore in ottone cromato anticalcare economizzatore 24M Portata Lt 3-4,5-5
Male jet-breaker 24M
Aérateur laiton chromée 24M

misura size mesure	**€ (1 pz) cromato** chrome chromée
Conf. 50 PZ	
Conf. 500 PZ	

Le confezioni da 50 pezzi sono in buste da 2 pezzi
The pieces are in boxes of 50 packs of 2 pieces
Les pièces sont en boîtes de 50 sachets de 2 pièces

art. 529

Aeratore in ottone cromato anticalcare economizzatore 22F Portata Lt 3-4,5-5
Male jet-breaker 22F
Aérateur laiton chromée 22F

misura size mesure	**€ (1 pz) cromato** chrome chromée
Conf. 50 PZ	
Conf. 500 PZ	

Le confezioni da 50 pezzi sono in buste da 2 pezzi
The pieces are in boxes of 50 packs of 2 pieces
Les pièces sont en boîtes de 50 sachets de 2 pièces

art. 515

CONF.: 10 PZ

Raccordo porta limitatore in ottone pesante (Ø27) 1/2”x1/2”F con O-Ring Disponibile 6-8-10-12 lit/min.

Reducer holder joint in heavy brass (Ø27) 1/2”x1/2”F with O-Ring. Available 6-8-10-12 l/min.

Raccordement porte limiteur en laiton lourd (Ø27) 1/2”x1/2”F avec O-Ring. Disponible 6-8-10-12 lit/min.

misura size mesure **lit/min.**	**€ cromato** chrome chromée
6	
8	
10	
12	

art. 522

Ricambio per aeratore 22F - 24M

Spare part for 22F - 24M

Rechange 22F - 24M

misura size mesure	**€ (1 pz) cromato** chrome chromée
Conf. 100 PZ	
Conf. 300 PZ	

art. 523

Rompigetto ABS cromato 22x1F

ABS jet-breaker 22x1F

Brise-jet ABS chromée 22x1F

misura size mesure	**€ (1 pz) cromato** chrome chromée
Conf. 100 PZ	

art. 534

Snodo a incasso 24x1M con aeratore

Built-in joint 24x1M with aerator

Joint à encastrement 24x1M avec aérateur

misura size mesure	**€ (1 pz) cromato** chrome chromée
Conf. 7 PZ	

art. 535

Snodo liscio 22x1F con aeratore
Flat joint 22x1F with aerator
Joint lisse 22x1F avec aérateur

misura size mesure	**€ (1 pz) cromato** chrome chromée
Conf. 7 PZ	

art. 498

CONF.: 10 PZ

Cannuccia Airflex con aeratore doppiogetto. 22x1F - 24x1M
Airflex tube with double-jet aerator.
Tube Airflex avec aérateur double jet.

misura size mesure	**€ cromato** chrome chromée
22x1F	
24x1M	

art. 499

CONF.: 10 PZ

Cannuccia in ottone doppia aggraffatura con aeratore doppiogetto. 22x1F - 24x1M
Brass double seam tube with double-jet aerator.
Tube en laiton double sertissage avec aérateur double jet.

misura size mesure	**€ cromato** chrome chromée
22x1F	
24x1M	

art. **525**

CONF.: 10 PZ

Doppiogetto con snodo in ABS, adattatore per 24x1 maschio e 22x1 femmina
Double-Jet with articulated joint ABS, 24x1 male, 22x1 female
Double-Jet avec rotule ABS, 24x1 male, 22x1 femelle

misura size mesure	**€ bianco** white blanche

art. **526**

CONF.: 10 PZ

Doppiogetto con snodo, in ottone, 22x1 femmina
Double-Jet with articulated joint brass, 22x1 female
Double-Jet avec rotule en laiton, 22x1 femelle

misura size mesure	**€ cromato** chrome chromée

art. **527**

CONF.: 10 PZ

Doppiogetto con snodo, in ottone, 24x1 maschio
Double-Jet with articulated joint brass, 24x1 male
Double-Jet avec rotule en laiton, 24x1 male

misura size mesure	**€ cromato** chrome chromée

18

ACCESSORI

Accessories / Accessories

art. 243-243/S

243 - Codolo a quattro fori per passo rapido
Tailpiece with hole
Douille à quatre trous, brut pour passage rapide

CONF.: 100 PZ

misura size mesure **Ø**	**€ giallo** brass laiton
243	
25	
30	
243/S	
25	
30	

243/S - Versione senza fori
Version without hole
Version sans trou

art. 244

Imbutino conico per passo rapido
Conical funnel
Embout conique brut pour passage rapide

CONF.: 10 PZ

misura size mesure **Ø**	**€ giallo** brass laiton
3/4”	
1”	

art. 300

Porta gomma in ottone cromato
Female butane hose union
Raccord au nez laiton chromée

CONF.: 10 PZ

misura size mesure **Ø**	**€ cromato** chrome chromée
1/2”-3/4”	
3/4”-1”	
1”-1”1/4	

art. 417/418

Cestello per piletta sifoide, alto e basso
Basket for large trap + shaped drain
Grille-cloche pour bonde siphoide

CONF.: 25 PZ

Art.	H	€ cromato chrome chromée
417	41	
418	36	

Art. 418 Cestello per piletta vasca, basso
Basket for bath tub drain
Grille-cloche pour bonde de baignoire

art. 279

Filtro di ricambio per art. 226-227
Inox steel exchange fitter for items 226-227
Grille de rechange pour art. 226-227

misura size mesure Ø	€ inox inox inox
71	

art. 245

Sfera galleggiante in rame
Copper sphere
Boule cuivre

CONF.: 1 PZ

misura size mesure **Ø**	**€ rame** copper cuivre
85*	
90*	
100*	
120**	
150**	
180**	
200**	
220**	

* **Con nottolino 1/4W**
With nottolino 1/4W
Avec nottolino 1/4W

** **Senza nottolino 1/4W**
Without nottolino 1/4W
Sans nottolino 1/4W

art. 437

Morsetto WC bianco
Rubber clamp for WC
Manchette WC

CONF.: 10 PZ

misura size mesure **Ø**		**L**	**€ cromato** chrome chromée
50	x	30	
55	x	30	
60	x	30	

art. 437/L

Morsetto WC bianco, versione leggera
Rubber clamp for WC, light version
Manchette WC, version allégée

CONF.: 10 PZ

misura size mesure **Ø**		**L**	**€ cromato** chrome chromée
50	x	30	
60	x	30	

art. **446**

Griglia a cestello inox Ø70
Ø70 stainless grill basket
Panier à griller inox Ø70

CONF.: 10 PZ

misura size mesure **Ø**	**€ inox** inox inox
70	

art. **447**

Griglia a cestello con pomolo inox Ø80
Ø80 stainless grill basket with knob
Panier à griller inox Ø80 avec bouton

CONF.: 10 PZ

misura size mesure **Ø**	**€ inox** inox inox
80	

art. **448**

Griglia a cestello con molla inox Ø59
Ø59 stainless grill basket
Panier à griller inox Ø59

CONF.: 10 PZ

misura size mesure **Ø**	**€ inox** inox inox
59	

art. **642**

Porta salvietta Ø18. Cromata
Towel-rail Ø18. Chrome
Porte-serviettes Ø18. Chromée

CONF.: 1 PZ

misura size mesure **cm**	**€ cromato** chrome chromée
450	
600	
700	

art. 432

Cerniera in ottone cromato per WC Ø20 Slow close con attacco confezionato
Brass hinge WC Ø20. Slow close connection with packaged
Laiton charnière WC Ø20. Lente liaison étroite avec emballés

CONF.: 2 PZ

misura size mesure **Ø**	**€ cromato** chrome chromée
20	

art. 433

Cerniera in ottone cromato conca con attacco montato
Chrome-plated hollow hinge with fitting installed
Charnière en laiton chromé creuse avec connexion montée

CONF.: 2 PZ

misura size mesure	**€ cromato** chrome chromée

art. 434

Cerniera in ottone cromato fissa con attacco confezionato
Chrome-plated fixed hinge with packaged fitting
Charnière en laiton chromé fixe avec connexion emballée

CONF.: 2 PZ

misura size mesure	**€ cromato** chrome chromée

art. **435**

Cerniera in ottone cromato universale con vite in testa, con attacco confezionato

Universal chrome-plated hinge with head screw, with packaged fitting

Charnière en laiton chromé universelle avec vis en tête, avec connexion emballée

CONF.: 2 PZ

misura size mesure	**€ cromato** chrome chromée

art. **436**

Cerniera in ottone cromato fissa con attacco montato

Chrome-plated fixed hinge with installed connection

Charnière en laiton chromé fixe avec connexion installée

CONF.: 2 PZ

misura size mesure	**€ cromato** chrome chromée

art. **443**

Sturatore in gomma NR nera completo di manico in legno Ø120 e 150 mm

Black gummed plunger NR with wooden handle Ø120-150 mm

Débouche-évier en caoutchout NR noir avec poignée en bois Ø120-150 mm

CONF.: 1 PZ

misura size mesure **Ø**	**€**
120	
150	

art. 440

Sturafogne
Uncorck sewer
Déboucheur

CONF.: 1 PZ

misura size mesure **mt**	**€ c/molla** with spring avec ressort
1,5	
2,5	
3	
3,5	
5	
7	
7,5	
10	
15	

art. 440/G

Sturafogne con gancio finale
Uncorck sewer with final hook
Déboucheur avec crochet final

CONF.: 1 PZ

misura size mesure **mt**	**€ c/gancio** with hook avec crochet
1,5	
2,5	
3	
3,5	
5	
7	
7,5	
10	
15	

art. **441**

Stappalavandino
Plunger
Déboucheur lavabo

CONF.: 1 PZ

misura size mesure **mt**	**€ c/molla** with spring avec ressort
1,5	
2,5	
3,5	
5	
7	
10	

CONDIZIONI GENERALI DI VENDITA

General sales conditions / Conditions générales de vente

PREZZI - Sono quelli in vigore al momento della consegna ed in ogni caso non sono impegnativi.

PAGAMENTI - I termini di pagamento specificati in fattura si intendono tassativi: ogni variazione che non sia stata preventivamente ed espressamente pattuita, verrà respinta.

PORTO - La merce si intende resa nei nostri magazzini in Gozzano, imballata.

SPEDIZIONI - Le nostre merci viaggiano a rischio e pericolo del destinatario, in quanto esse si intendono vendute in stabilimento, salvo diversa indicazione scritta. Pertanto esse non sono mai assicurate da noi per il trasporto, salvo espressa richiesta scritta da parte del cliente, che se ne addossa il relativo onere.

RESI - Non si accetta merce di ritorno senza nostra preventiva autorizzazione ed in ogni caso solo in PORTO FRANCO.

RECLAMI - Sono validi solo se fatti entro 8 giorni dal ricevimento della merce.

IMMAGINI - Tutte le immagini ed illustrazioni presenti nei listini, cataloghi, depliants sono rappresentative, esse non costituiscono obbligo di fedele esecuzione, e possono subire variazioni. L'azienda si riserva di poter effettuare modifiche tecniche ed estetiche, di poter modificare od eliminare singoli articoli o serie complete senza alcun preavviso.

FORO COMPETENTE - Per qualunque controversia e per quanto non specificato, il Foro competente sarà quello di Borgomanero.

CATALOGO - Il presente catalogo "Programma di produzione" annulla e sostituisce tutti i precedenti "Listini Prezzi" e "Cataloghi".

PRICES - Those in force at the moment of shipping and anyway not binding.

PAYMENTS - Payment terms specified in the invoice are mandatory: any variation not agreed upon previously and explicitly shall be rejected.

CARRIAGE - Goods are returned in our warehouses in Gozzano, packaged.

SHIPPING - Our goods travel at the risks and perils of the recipient, since they are sold at the plant, unless otherwise written. So they are never insured by us for transportation, unless explicitly required in written form by the customer, in that case expenses will be at its charge.

RETURNS - No return goods are accepted unless previously authorized by us and anyway on ly CARRIAGE PAID.

COMPLAINTS - Valid only if made within 8 days from the receipt of goods.

IMAGES - All images and illustrations in the lists, catalogues and brochures are for informational purposes, they do not constitute obligation of faithful execution, and can be subject to variations. The company reserves the right to make technical and esthetical modification, as well as to modify or eliminate single items or full series without any prior notice.

COMPETENT COURT - For any controversy and for what is not specified, the competent Court shall be Borgomanero.

CATALOGUE - This catalogue "Production program" cancels and replaces all previous "Prices Lists" and "Catalogues".

PRIX - En vigueur lors de la livraison et en tout cas ils ne sont pas contraignants.

PAYEMENTS - Les délais de payement spécifiés dans la facture sont péremptoires : toute variation n'étant pas concordée préalablement et explicitement, sera rejetée.

PORT - La marchandise est rendue à nos entrepôts de Gozzano, emballée.

EXPÉDITIONS - Nos marchandises voyagent aux risques et périls du destinataire, car elles sont vendues à l'établissement, sauf différente indication écrite. Ainsi elles ne sont jamais assurées par nous pour le transport, sauf requête écrite explicite du client, avec prise en charge de sa part des frais relatifs.

RENDUS - Aucune marchandise de retour n'est acceptée sans notre autorisation préalable et en tout cas seulement FRANCO DE PORT.

RÉCLAMATIONS - Valides seulement si faites dans les 8 jours suivants la réception de la marchandise.

IMAGES - Toutes les images et illustrations présentes dans les listes, les catalogues, les dépliants sont à titre d'information, et ne constituent pas obligation d'exécution fidèle, et sont sujettes à variations. L'entreprise se réserve d'effectuer des modifications techniques et esthétiques, de modifier ou éliminer des articles individuels ou des séries complètes sans aucun avis préalable.

TRIBUNAL COMPÉTENT - Pour tout différend et pour toute question non spécifiée, le Tribunal compétent sera celui de Borgomanero.

CATALOGUE - Ce catalogue "Programme de production" annule et substitue tous les précédents "Listes de Prix" et "Catalogues".

COME TROVARCI

The way to find us / Comme nous trover

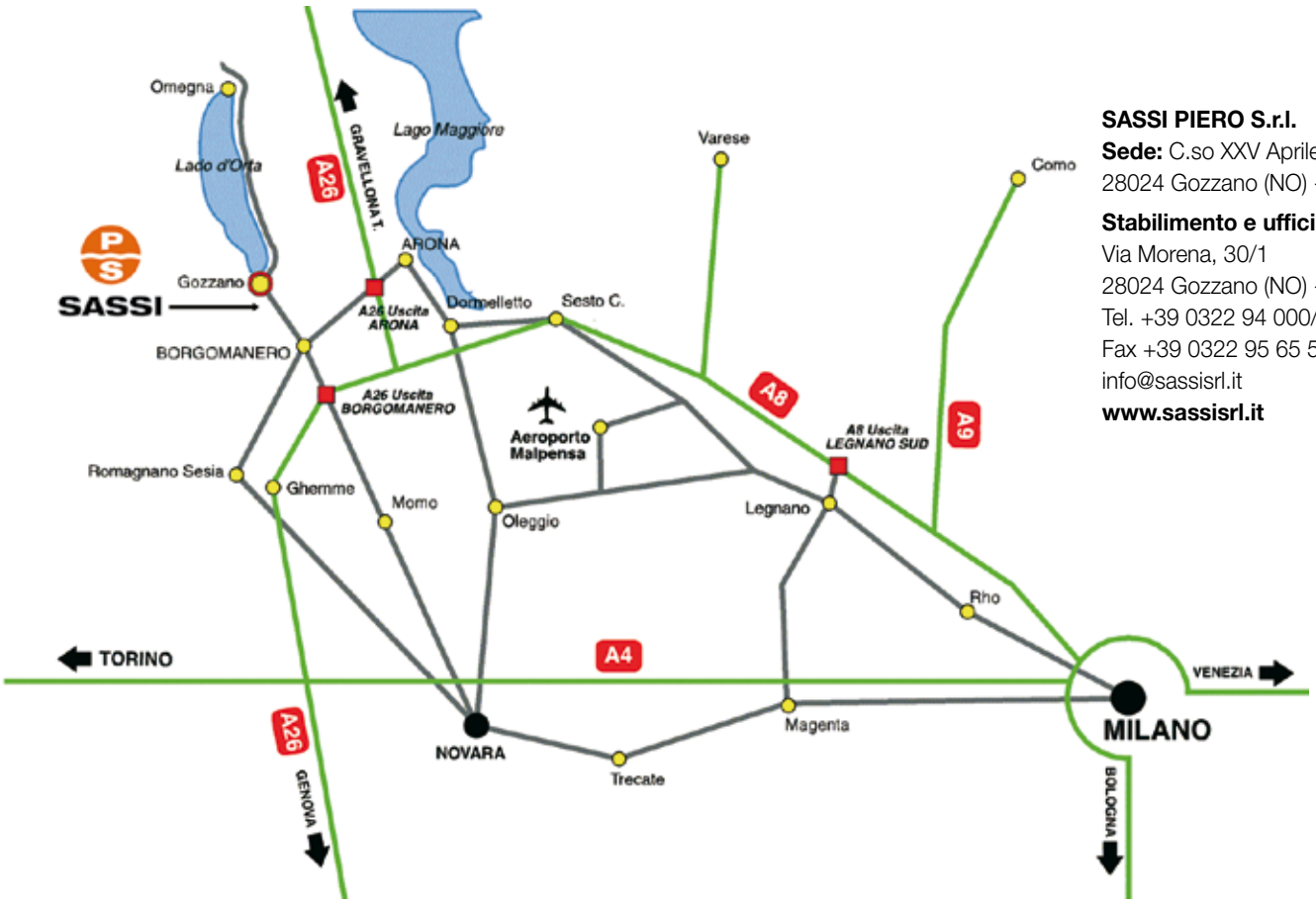

SASSI PIERO S.r.l.
Sede: C.so XXV Aprile, 61
28024 Gozzano (NO) - Italy

Stabilimento e uffici:
Via Morena, 30/1
28024 Gozzano (NO) - Italy
Tel. +39 0322 94 000/93 666
Fax +39 0322 95 65 50
info@sassisrl.it
www.sassisrl.it

unideaboz

PIASTRE ROSONI CAPPUCCI SOFFIONI DOCCE TUBI CANNOTTI ACCESSORI

SASSI
PIERO SRL

Programma di produzione

0.14